T. C.
ISTANBUL ÜNİVERSİTESİ
SOSYAL BİLİMLER ENSTİTÜSÜ
TURK DİLİ VE EDEBIYATI ANABILIM DALI

YUKSEK LISANS TEZI

OSMANLI ŞİİRİNDE GEMİCİLİK TERIMLERI

Tuncay TUNCEL
2501050140

Tez Danışmanı Prof. Dr. Ahmet
Atillâ ŞENTÜRK

ISTANBUL 2008

T. C.
ISTANBUL ÜNİVERSİTESİ
SOSYAL BİLİMLER ENSTİTÜSÜ
TURK DİLİ VE EDEBIYATI ANABILIM DALI

YUKSEK LISANS TEZI

OSMANLI ŞİİRİNDE GEMİCİLİK TERİMLERİ

Tuncay TUNCEL
2501050140

Tez Danışmanı Prof. Dr. Ahmet
Atillâ ŞENTÜRK

ISTANBUL 2008

öz

OSMANLI ŞİİRİNDE GEMİCİLİK TERİMLERİ

Bu çalışmada Osmanlı şiirinde geçen gemicilik tabirlerinin tespiti, anlamlannın açıklanması ve örnek beyitlerle edebi metinlerdeki kullanım biçimlerinin ortaya çıkanlması konu edilmiştir.

"Türk Deniz Tarihine Genel Bir Bakış" başlıklı birinci bölümde, Türk denizcilik tarihi konusunda bazı temel bilgiler verilmektedir.

'o'

İkinci bölüm "Gemicilik Terimlerinin Şiirde Kullanılmaya Başlanılması" adı altında yer almaktadır. Burada gemicilik tabirlerinin bir üslup bildirecek şekilde şiirde kullanılmaya başlanması ve adeta bir moda haline gelişi anlatilmakta aynca güncelliğini korumaya devam eden ve artik deyimleşmiş bir takım gemicilik tabirleri örneklendirilmektedir.

Üçüncü Bölüm "Osmanlı Şiirinde Gemicilik Tabirleri" başlığı altında ele alınmıştır. Bu bölüm şiirlerde geçen 101 adet gemicilik tabirinin maddeler halinde alfabetik olarak sıralanıp örnek beyit ve aciklamalarla izahindan ibarettir. Ayica bazi maddelerde resim ve çizimler yardımıyla bu durum görsel olarak da desteklenmiştir.

ABSTRACT NAUTICAL TERMS IN OTTOMAN POETRY

This study bases itself to determine the nautical terms in Ottoman Poetry, to explain their meanings and also to expose the literary usages of them with the sample couplets.

The first chapter bears the heading "A General Wiew of The Turkish Naval History" and gives some informations about the Turkish naval history.

The second chapter with the heading "Starting The Usage of Nautical Terms in Poetry" consists the starting the usage of nautical terms in poetry and becoming trendy. And also it consists the expounding of some old but also current nautical terms that become idioms.

The last chapter with the heading "Nautical Terms in Ottoman Poetry" covers the definitions and samle couplets of 101 nautical terms that we noticed in poetries in alphabetic order. And also for some of these terms this situation is supported visualy by the help of some pictures and drawings too.

ÖNSÖZ

Bu çalışmada Osmanlı şiirinde geçen gemicilik tabirlerinin tespiti, açıklamalan ve örnek beyitlerle edebi incelemelerinin ortaya konulması hedeflenmiştir.

Eski metinlerde geçen gemicilik tabirleri üzerine daha önce yapılmış tek önemli çalışma, Adreas Tietze'nin dilimizde "XVI. Asır Türk Şiirinde Gemici Dili" adıyla yayımlanan toplam üç makaleden oluşan yazı dizisidir. Ayrıca yine aynı müellifin, Henry & Renee Kahane ile birlikte hazırladığı *Lingua Franca in The Levant* adlı kitabi da burada zikretmek gerekir. Fakat bu çalışmalar gemicilik tabirlerini edebî açıdan ele almayı hedeflememekte, sadece dilbilimsel açıdan incelemektedirler.

Çalışmamızda yalnızca şiirlerde geçen gemicilik tabirleri esas alınmış, tespit edilen madde başlan öncelikle tarif edilmiş, şiir dilinde kazandıklan farklı anlamlar da göz ardı edilmemiştir. Her tabir örnek beyitler ve nesre çevirileriyle desteklenmiş gerekli görülen beyitler üzerinde aynntılı açıklamalar ve yorumlar da yapılmıştır. Ayrıca şairlerin şiirlerinde sıkça kullandıklan gemi, levent, levendane, zevrak gibi tabirler etrafında geliştirdikleri türlü benzetmelerle oluşturdukları hayal dünyalannın örnek beyitlerle desteklenerek edebi tetkiklerinin ortaya konmasına gayret edilmiştir.

Beni bu konuda bir tez hazırlamaya teşvik eden ve çalışmamız süresince yardım ve desteklerini esirgemeyen danışman hocam Prof. Dr. Ahmet Atillâ Şentürk'e teşekkürü bir borç bilirim.

Tuncay TUNCEL

IÇINDEKILER

ÖZ I
ABSTRACT.....II
ÖNSÖZ..... Ill
İÇİNDEKİLER.....IV
KISALTMALAR V
RESİMLER.....XII
GİRİŞ 1
I.BÖLÜM 3
l.TÜRK DENİZCİLİK TARİHİNE GENEL BİR BAKIŞ.....3
II.BÖLÜM..... 6
l.GEMİCİLİK TABİRLERİNİN DENİZDE KULLANILMAYA BAŞLANMASI..6
III. BÖLÜM
1. OSMANLI ŞİİRİNDE GEMİCİLİK TABİRLERİ..... 11
SONUÇ 134
INDEX 140

KISALTMALAR

b.	: Beyit
bk.	: Bakiniz
g.	: Gazel
k.	: Kaside
kita.	:Kita
krş.	: Karşılaştır
mes.	: Mesnevi
mus.	: Musamma
mur.	: Murabba
miif.	: Miifred
nib.	: Rubai
s.	: Sayfa
tah.	: Tahmis
tar.	: Tarih

KITAP VE DIVAN KISALTMALARI

AAMA	:Arslan, Mehmet (2004), **Antepli Ayni Divanı,** Kitabevi Yayınları, Istanbul.
AÇDFK	:Hançerlioğlu (Kılıç), Filiz (1988) "Aşık Çelebi Divanı", Yayımlanmamış Yüksek Lisans Tezi, Gazi Üniversitesi, Ankara.
AD.	:Tarlan, Ali Nihat (1992), **Ahmet Paşa Divanı,** Akçağ Yayınevi, Ankara.

ADÖC :Ceylan, Ömür (2003), **Asaf Divanı Hanedanda Bir Asi: Damad Mahmud Celaleddin Paşa Hayatı, Edebi Kişiliği,** Akçağ Yayınlan, Ankara.

Âgehî k. :Tietze, Andreas (1951), "XVI. Asır Türk Şiirinde Gemici Dili; Âgehî Kasidesi ve Tahmisleri", **Türkiyat Mecmuası** IX, Istanbul, s. 114-116.

AHBK :Kaya, Bayram Ali (2003), **The Divan of Azmi-zade Haleti: Introduction and Critical Edit,** Harvard University, Cambridge.

BDSK :Küçük, Sabahattin (1994), **Bâkî Dîvânı,** Turk Dil Kurumu Yayinlan, Ankara.

BS :Burhanettin Serf (1992), **Giiverte Avlama Giiverte Gemicilik Cilt.1,** Istanbul.

Çâkerî :Aynur, Hatice (1999), **15. yy. Şairi Çakeri ve Divanı: İnceleme Tenkitli Metin,** Scala Yayıncılık, Istanbul.

Derûnî k. :Tietze, Andreas (1955), "XVI. Asir Turk Şiirinde Gemici Dili; Âgehî Kasidesine Nazireler" **60. Doğum Yılı Münasebetiyle Zeki Velidi Togan'a Armağan,** Istanbul, s. 452-455.

EDYS :Saraç. M. Ali Yekta (2004), **Emrî Divanı,** Eren Yayıncılık, Istanbul

Esr. :Genç, İlhan (2000), Esrar **Dede: Tezkire-i Şua'râ-yı Mevleviyye,** Atatürk Kültür Merkezi Yayinlan, Ankara.

FDAK :Karahan, Abdiilkadir (1966), **Kanuni Sultan Süleyman Çağı Şairlerinden Figani ve Divançesi,** Istanbul.

FMD :Kırbıyık, Mehmet (1994), "Fern Mehmed Hayati, Eserleri ve Dîvânının Tenkîldi Metni" Yayımlamamış Yüksek Lisans Tezi, Selçuk Üniversitesi, Konya.

GD :Gürçay, Lütfü (1943), **Gemici Dili,** Deniz Matbaası, Istanbul.

GŞ :Solmaz, Süleyman (1996), "Ahdi ve Gülşen-i Şua'rası",

Yayımlanmamış Doktora Tezi, Gazi Üniversitesi, Ankara.

Gubârî k. :Tietze, Andreas (1955), "XVI. Asır Türk Şiirinde Gemici Dili; Âgehî Kasidesine Nazireler" **60. Doğum Yılı Münasebetiyle Zeki Velidi Togan'a Armağan,** Istanbul, s. 4642-466.

HDCK :Kurnaz, Cemal (1987), **Hayâlî Bey Dîvânı (Tahlili),** Kültür ve Turizm Bakanlığı Yayınlan, Ankara.

HDİS :Çavuşoğlu, Mehmet (1982), **Helâki Dîvan: Tenkidli Basım,**

Istanbul Üniversitesi Edebiyat Fakültesi Yayınları, Istanbul.

HDMÇ :Çavuşoğlu, Mehmet (1981), **Hayreti Divanı,** Istanbul Üniversitesi Edebiyat Fakültesi Yayınlan, Istanbul.

HKHA :Arslan, Mehmet - Aksoyak, İsmail Hakkı (1994), **Haşmeti**

Külliyatı: Divan, Senedü'ş-şu'arâ, Vilâdet-nâme (Sur-nâme), İntisabü'l mülk (Hab-nâme), Dilek Matbaası, Sivas.

'Işkîk. : Tietze, Andreas (1955), "XVI. Asır Türk Şiirinde Gemici Dili; Âgehî Kasidesine Nazireler" **60. Doğum Yılı Münasebetiyle Zeki Velidi Togan'a Armağan,** Istanbul, s. 459-460.

İlâhîk. : Tietze, Andreas (1955), "XVI. Asır Türk Şiirinde Gemici Dili; Âgehî Kasidesine Nazireler" **60. Doğum Yılı Münasebetiyle Zeki Velidi Togan'a Armağan,** Istanbul, s. 460-463.

KB :Nutki, Süleyman (1917), **Kamus-ı Bahri,** Istanbul.

:Gemici Dili, Lütfi Gürçay, Istanbul, 1943.

LDOK :Kurtoğlu, Orhan (2004), "Lebib Divanı: İnceleme-Tenkitli Metin-Sözlük", Yayımlanmamış Doktora Tezi,Hacettepe Üniversitesi.

LHDMA :Arslan, Mehmet (2003), **Leyla Hanım Divanı,** Kitabevi Yayınlan, Istanbul.

LF	:Tietze, Andreas - Henry&Renee Kahane (1988), **The Lingua Franca in the Levant; Turkish Nautical Terms in Italian and Greek Origin,** Istanbul
MDAM	:Mermer, Ahmet (1991), **Mezâki Hayatı, Edebi Kişiliği ve Divânı'nın Tenkitli Metni,** Atatürk Kültür Merkezi Yayınları, Ankara.
MDEA	:Ambros, Edith (1982), **Candid penstrokes: The Lyrics of Me'âlî an Ottoman poet of the 16th century,** Berlin.
MDMM	:Mengi, Mine (1995), **Mesihi Divanı, Atatürk Kültür** Merkezi Yayinlan, Ankara.
MHD	:Arslan, Mehmet (2007), **Mihri Hatun Divanı, Amasya** Valiliği Kültür Yayinlan, Ankara.
M.M. tah.	: Tietze, Andreas (1951), "XVI. Asir Turk Şiirinde Gemici Dili; Âgehî Kasidesi ve Tahmisleri", **Türkiyat Mecmuası IX,** Istanbul, s. 121-125.
MNPD	:Kürkçüoglu, M. Akif (2003), "Mahmud Nedim Paşa Divanı: inceleme-Transkripsiyonlu Metin-Sözlük",Yayımlanmamış Yüksek Lisans Tezi, Sakarya Üniversitesi.
MS	:Kılıç, Filiz (1994), "Meşa'irü'ş-Şu'ara: İnceleme - Tenkitli Metin", Yayımlanmamış Doktora Tezi, Gazi Üniversitesi, Ankara.
MZMG	:Gürgendereli, Müberra (2002), **Hasan Ziyâ'î, Hayatı-Eserleri-Sanatı ve Divanı (İnceleme-Metin),** Kültür ve Turizm Bakanlığı Yayinlan, Ankara.
NASE	:Yelten Muhammet (1999), **Nev'izade Atayi: Sohbet'iil- Ebkar,** Istanbul Üniversitesi Edebiyat Fakültesi Yayinlan, Istanbul.
NBMK	:Tarlan, Ali Nihat (2002), **Necati Bey Divanı,** Akçağ Yayınevi, Ankara.
NDMA	:Akkuş, Metin (1993), **Nef'i Divânı,** Akçağ Yayinlan, Ankara.

NDMM :Macit, Muhsin (1997), **Nedîm Divânı,** Akçağ Yayınlan, Ankara.

NDMT :Tulum, Mertol - Tanyeri, M. Ali (1977), **Nev'i Divani,** Istanbul Üniversitesi Edebiyat Fakültesi Yayınlan, Istanbul.

NDÖS :Kaplan, Mahmut (1996), **Neşati Divani,** Akademi Yayinlan, Izmir.

NKD :İpekten Haluk (1990), **Naili Divani,** Akçağ Yayinlan, Ankara.

NKDHA :Akkaya, Hüseyin (1995), **Nevres-i Kadim and His Turkish Divan: Textual Analysis, Critical Edit. Facs,** Harvard University, Cambridge.

Pakalin ve :Pakalin, Mehmet Zeki (1983), **Osmanh Tarih Deyimleri Terimleri Sözlüğü,** MEB Yayinlan, Istanbul.

Revânî :Avşar, Ziya (2000), **Revânî Divanı-Tenkidli Metin,** Niğde.

R. :Sir James Redhouse(1999), **Türkçe/Osmanlıca-İngilizce Sözlük,** Istanbul.

RA **:Diccionario de la lengua espanola, Rael Academia Espanola,** Madrid, 1992 2LEdision

RDAM :Mermer, Ahmet (2004), **Kutahyah Rahimi ve Divani,** Sahaflar Kitap Sarayi, Istanbul.

SDEH :Harmanci, Esat (2007), **Siiheyli Divan,** Akçağ Yayinlan, Ankara.

SDFSK :Kutlar, Fatma Sabiha (1996), **Arpaemini-zade Sami Divani,** Kendi Yayını, Ankara.

SDHY :Yakar, Halil Ibrahim (2002), "Gelibolulu Suni Divani ve Tahlili", Yayımlanmamış Doktora Tezi, Istanbul Üniversitesi, Istanbul.

ŞGD :Kalkışım, Muhsin (1994), **Şeyh Galib Divani,** Akçağ Yayinlan, Ankara.

ŞGHA :Doğan, Muhammet Nur (2006), **Şeyh Galip Hüsn ü Aşk: Nesre Çeviri Notlar ve Açıklamalar,** Yelkenli Yayınevi, Istanbul.

ŞHDMA :Arslan, Mehmet (2002), **Şeref Hanım Divânı,** Kitabevi Yayınlan, Istanbul.

ŞYDH :Kavruk, Hasan, **Şeyhülislam Yahya Divanı Tenkitli Metin,** MEB Yayınlan, Ankara 2001.

TCÇD :Erünsal, İsmail E. (1983), **The Life and works of Tacizade Cafer Çelebi with a critical edition of His Divan,** Istanbul Üniversitesi Edebiyat Fakültesi Yayınlan, Istanbul.

TDKY :Yilmaz, Kadriye (2001), "İbrahim Tırsî Divânı İnceleme-Tenkintli Metin- Sözlük", Yayımlanmamış Yüksek Lisans Tezi, Süleyman Demirel üniversitesi, Isparta.

TSDS :Deniz, Sebahat (2005), **Tecelli ve Divanı,** Veli Yayınlan, Istanbul.

Tuhf. :Gökyay, Orhan Şaik (1973), **Katip Çelebi; Tuhfetü'l-kibâr fî esfâri'l-bihâr,** Milli Eğitim Basımevijstanbul.

UDMİ :İsen, Mustafa (1990), **Usuli Divanı,** Akçağ Yayınları, Ankara.

ÜİÇD :Çavuşoğlu, Mehmet - Tanyeri, M. Ali (1990), **Üsküplü İshak Çelebi Divanı (Tenkitli Basım),** Mimar Sinan Üniversitesi, Fen-Edebiyat Fakültesi, Istanbul.

VHAFK :Köksal, M.Fatih (2003), **Yenipazarh Vali Hüsn ü Dil: İnceleme -Tenkitli Metin,** Kitabevi Yayınları, Istanbul.

YBDÇ :Çavuşoğlu, Mehmet (1977), **Yahya Bey Divanı,** Istanbul Üniversitesi Edebiyat Fakültesi Yayınlan, Istanbul.

YBK. :Tietze, Andreas (1955), "XVI. Asir Turk Şiirinde Gemici Dili; Âgehî Kasidesine Nazireler" **60. Doğum Yılı Münasebetiyle Zeki Velidi Togan'a Armağan,** Istanbul, s. 458-459.

YDAA :Aktaş, Ali (1996), "Yetîm Dîvânı", Yayımlanmamış Yüksek Lisans Tezi, Ankara Üniveristesi, Ankara.

Zâfîtah. : Tietze, Andreas (1951), "XVI. Asır Türk Şiirinde Gemici Dili; Âgehî Kasidesi ve Tahmisleri", **Türkiyat Mecmuası IX,** Istanbul, s. 129-133.

Zâtî :Tarlan, Ali Nihat (1968-1970), **Zâti Divanı,** Istanbul Üniversitesi Edebiyat Fakiiltesi Yayinlan, 2 c, Istanbul.

RESİMLER

1. Resim 1 11

2.Resim2 11

3. Resim 3 18

4. Resim 4 22

5. Resim 5 35

6. Resim 6 37

7. Resim 7 46

8. Resim 8 51

9. Resim 9 54

10. Resim 10 55

11 Resim 11 95

12 Resim 12 96

GİRİŞ

Bu çalışmada Osmanh şiirinde geçen gemicilik tabirlerinin tespiti, bu tabirlerin karşıhklan ve edebi kullanımlannı farklı divanlardan örnek beyitlerle pekiştirerek açıklamak ve bu vesileyle denizciliğin şairlerimiz üzerinde bıraktığı etkilerin anlaşılması hedeflenmiştir.

Çalışmamıza kaynak olarak Adreas Tietze'nin "XVI. Asır Türk Şiirinde Gemici Dili" başlığı altında yayımlanan ve toplam üç makaleden oluşan yazı dizisi ve bibliyografyada adlan zikredilen elli kadar divan kullanıldı. Bu kaynaklara Marmara üniversitesi Sosyal Bilimler Enstitüsü tarafından yaptmlan yirmi adet yüksek lisans tezi'nin de yardımıyla Pervane Bey Mecmuası da aynca dâhil edildi.

Metodolojik olarak, zikredilen kaynaklar taranıp tesadüf edilen gemicilik tabirleri kullanım kolaylığı açısından alfabetik sırayla dizildi. Bu tabirlerin anlamları denizcilikle ilgisi olmayan kimselerin de rahatlıkla anlayabilmesi açsından mümkün olduğunca açık bir dil kullanılarak izah edildi. Bu gemicilik tabirlerinin açıklamaları için bibliyografyada künyeleri verilen muhtelif lügat ve eserlerden faydalanıldı. Aynca söz konusu tabirlerin beyitlerde kazandıkları farklı manalar da göz ardı edilmedi. Tespit edilen her madde başı mümkün olduğunca farklı divanlardan seçilen örnek beyitlerle desteklendi. Bunlann yanı sıra beyitlerde sıklıkla geçen gemi (barça, fülk, keştî, sefine), levent, levendane, zevrak gibi gemicilik tabirleri etrafında geliştirilen benzetmeler de yine beyitlerle örneklendirilerek ait olduklan madde başlannın içinde alt başlıklar halinde sunuldu. Örnek olarak seçilen her beyit öncelikle nesre çevrildi. Bununla birlikte gerekli görülen beyitlerin ayrıntılı izah ve yorumlarla açıklanması yolu tutuldu. Bunlara ek olarak bazı madde başlan resim ve çizimler vasıtasıyla görsel olarak da desteklendi.

Taranılan kaynaklarda toplam yiiz bir adet gemicilik tabiri tespit edildi. Elbette gemicilik tabirleri bu yiiz civanndaki tabirden ibaret olmayip çok daha fazladır. Bu çalışmada yalmzca ulaşabildiğimiz metinlerde geçen tabirler dikkate alınmıştır. Bununla birlikte gelecekte çalışılacak yeni divanlar da dâhil olmak iizere taramlan divan sayısı arttıkça tespit ettiğimiz tabirlere destek olacak mahiyette yeni beyitlere tesadiif edilmesi ve hatta tespit edilen tabirlerden başka tabirlere de rastlanmasi ile bu sayının artacağı bilinen bir gerçektir.

Yapılan çalışmada dikkate değer bir husus olarak, Şairlerimizin çoğu kaba saba tabirler olarak tahayyiil edilen gemicilik tabirlerini şiirlerinde yalmzca deniz hayatindan kesitler sunmak için kullanmayıp oldukça zarif bir iislupla sevgili, âşık, aşk, tasavvuf gibi Klasik Turk Edebiyatının bildik konulannı işlemek için de kullanmış olmalan zikredilebilir. Aynca bazı şairlerin gemicilik terimlerini kullanarak zaman zaman bir takım müstehcen çağnşımlar geliştirdikleri de gözlemlenmiştir.

I.BÖLÜM **TÜRK** DENİZCİLİK

TARİHİNE GENEL **BİR** BAKIŞ

Bilindiği üzere Türkler Anadolu topraklanna yerleşip deniz kıyılanna ulaşmadan önce daha çok bir kara milletiydi. Gazalann çoğu karalarda geçerdi. Fakat 1071 Malazgirt savaşıyla Anadolu'ya yerleşilmesinin ardından bu dunım değişmeye başlamıştır. Anadolu Selçuklulan Anadolu ticaretinin güvenliğini sağlamak amacıyla Karadeniz'de Sinop; Akdeniz'de Antalya ve Alanya tersanelerinde gemiler inşa edip donanma oluşturdular. Anadolu Selçuklu devletinin çöküş döneminde Batı Anadolu'da kurulan Menteşe, Aydın Saruhan ve Karasi beylikleri denize doğru genişlemeye başladılar ve kurduklan donanmalarla ege adalanna ve balkanlara akınlar diizenlediler. Özellikle Aydınoğlu Umur Bey deniz gazalanyla ün kazanmıştır.

Osmanlı Denizciliği de daha XIV. Yüzyıl başlanndan itibaren oluşan bu Bati Anadolu deniz gaziliği geleneğine dayanmaktadir. Başlangıçta küçük bir kara beyliği olarak kurulmasına ragmen Karasi Beyliğini sınırlan içine katarak denizlere ulaşınca bir donanmaya sahip olma ihtiyacını hissettiler. Rumeli'ye geçiş sürecinde Osmanlı donanması, büyük ölçüde Karasi Beyliği'nin mevcut donanmasına dayali olarak tedricî bir şekilde büyüdü. Kısa zamanda Edincik, Gemlik, Karamürsel, ve İzmit'te tersaneler kurulup geliştirildi. Bu çalışmalann içinde, Karamürsel Bey'in kendi icadı olup, yine kendi adiyla anilan çekdiri sınıfı küçük geminin yüzyıllarca Osmanlı denizlerinde kullanılması ilk gayretlerin önemli ölçüde kalıcı olduğunu göstermesi açısından dikkate değerdir. Bununla birlikte Osmanlı deniciliği esas büyük atılımını Fatih Sultan Mehmet'in İstanbul'u fethinden sonra yapmıştır. Nitekim Bu durumu Katip Çelebi **Tuhfetü'l Kibar fi Esfari'l Bihar** adlı eserinde şöyle açıklamaktadır: *"Gizli değildir ki bu sonsuzluğa ulaşan devletin ilk zamanlannda, Allahın rahmetine ve mağfiretine ulaşmış olan Fatih Sultan Mehmet Han zamanına gelinceye dek vuruş-kınş olaylannın karada olan kafir hisarlannı yıkup yakmak ve almakla ilgili olup deniz seferlerine ve Frenk tayifesi He savaşa henüz başlanılmamıştı. Gerçi II. Sultan Murat zamamnda kimi kıyılara ve yakın adalara sataşıldı deye anlatırlar.*

Lakin güvenilir değildir. "[1] Fatih Sultan Mehmet'in İstanbul'u fethinin ardından bu dönemde yapılan bazı deniz savaşlan sırasıyla şöyledir: İnoz Seferi, Amasra, Sinop, Trabzon Seferi, Midilli Seferi, Ağnboz Seferi, Kefe ve Azak Seferi, Polya (pulya) Seferi, Rodos Seferi. Bu dönemde denizcilik açısından önemli sayılabilecek bir diğer nokta ise, denizlerde tarih kadar eski olan korsanhğın ön plana çıkmasıdır. Akdeniz'de Osmanlı korsanlığının gelişimi ise XV. yüzyılın sonlannda, çoğu isimsiz, deniz korsanlannın yan resmi faaliyetleri ile başlamıştır. Bu konuda İdris Bostan'ın **Osmanlılar ve Deniz** adlı kitabında yaptığı uyan dikkate değerdir. *"Burada Osmanli korsanlan ile ilgili imajın mutlaka düzeltilmesi gerekmektedir. Daha çok haydutluk olarak anlaşılmak istenen korsanlığın, aslında Islâm hukukunun prensiplerine göre hareket eden, Islâm'ın cihat ve gaza anlayışının bir gereği olarak, karada sınır boylannda öncü kuvvet göreviyle mücadele veren akıncılann, denizlerdeki benzeri olduğunu hatırlatmak lazımdır. Bu sebeple Osmanli korsanlan devlet hizmetinde veya kendi adlarma savaştıklan zamanlarda dahi İslâm hukukuna göre inanç savaşı yapmışlardır. Bunun sonucu olarak, bu dönemde kendilerinden daha çok levent veya gönüllü levent şeklinde bahsedilen Osmanli korsanlan, hukuk dışına çıktıklan zaman haramî levent olarak adlandırılmışlar ve bu yüzden cezalandırılmışlardır."* Akdeniz'deki ilk mücadeleleri sırasında Osmanli korsanlan ferdî hareket ediyorlardi ve organize değillerdi. Daha sonraki yıllarda Fetihler geliştikçe Osmanli devlet donanmasiyla ile birlikte hareket etmeye veya bizzat devlet hizmetine girmeye başladılar. Böylece Batı Akdeniz'e kadar ulaşarak dönemin güçlü denizcilik devleti ispanya ile boy ölçüşmeye teşebbüs ettiler. Bu korsanlann en meşhuru hiç şüphesiz daha sonra Cezayir beylerbeyi ve ardindan Osmanli donanmasına Kaptan-ı Derya olacak olan Hızır Reis namı diğer Barbaras Hayrettin Paşadır.

---

[1] Gökyay, Orhan Şaik (1973), **Katip Çelebi; Tuhfetü'l-kibâr fî esfâri'l-bihâr,** Milli Eğitim Basımevijstanbul. s.18

[2] Bostan İdris, **Osmanlılar ve Deniz; Deniz Politikaları, Teşkilat, Gemiler, Küre** Yayınları, Istanbul, s.12

Osmanli denizciliği asıl büyük gelişimini Kanuni Sultan Süleyman zamanında Cezayir Beylerbeyi Barbaras Hayrettin Paşa'nın ülkesini Osmanli devletine bağlayıp kaptan-ı deryalığı kabul etmesinden sonra gösterdi. Galata Tersanesi olarak da bilinen Tersâne-i Âmire bu dönemde dünyanın en ünlü tersanelerinden biri haline geldi. Bir benzeri sadece Venedik'te bulunuyordu. Barbaras Hayrettin Paşa'nın ve meşhur reislerinin katımıyla gücüne güç katan Osmanli donanması adeta karşı konulmaz bir güç haline gelir. O dönemde Akdeniz'de tek başına Osmanli donanmasın karşısına çıkabilecek bir devlet bulunmamaktadır. Nitekim Andrea Doria komutasındaki haçlı donanmasının Preveze önlerinde Barbaras Hayrettin Paşa önderliğinde mağlup edilmesinin ardından bütün Akdeniz'in tek hâkimi konumuna gelinir. XVI. yüzyılın ikinci yansında kudretinin doruğuna ulaşan Osmanli denizciliği Kılıç Ali Paşa ve Uluç Hasan Paşa'nın ölümlerinin ardından gerilemeye başlar.

Osmanli denizciğinde yaşanan bu gelişmelerini toplumsal hayata da etki etmesi kaçınılmaz bir durumdur. Bu duruma en güzel örneklerden biri "Cezayir Kesimi"[3] olarak adlandinlan kiyafettir. Gemici ve Kalyoncu kiyafetinden esinlenerek yapilan bu kiyafete Istanbul halkimn Cezayirlileri yaman gemiciler olarak tanıması sebebiyle Cezayir Kesimi adı verilmiştir. Denizdeki bu üstün başan ve fetihlerden doğal olarak şairlerimiz de etkilenmiş ve denizcilik tabirlerini kullanarak şiir yazmak bir dönem adeta moda haline gelmiştir.

---

[3] Koçu, Reşad Ekrem (1947), **Turk Giyim Kuşam ve Süslenme Sözlüğü,** Sümerbank Kültür Yayınları, Ankara, s.52

II: BÖLÜM

GEMİCİLİK TABİRLERİNİN ŞİİRDE KULLANILMAYA BAŞLANMASI

Osmanlı şiiri bu toplumun hayatını oluşturan her safhayı yansıtan geniş bir bilgi arşivi değerindedir. Günlük hayatın sürekli merkezinde ve gündeminde bulunan şairler, en güzeli ve daha önce hiç akla gelmemişi bulabilmek için sürekli bir arayış içinde olmuşlardır. Değişen moda ve zevkler gibi şiir de zaman zaman farklı bazı mecralara yönelip yeni ürünler vermiş, bu yeni konular gördükleri rağbete göre gelişip yayılmış yahut yerlerini farklı ilgi sahalanna bırakmışlardır. Bütün bunlar divanlann tozlu sayfalannda çeşitli meslekler, sanat ürünleri, âdetler v.b. hakkında belki bir benzeri başka belgelerde görülemeyecek kadar zengin bir kültür ve lügat malzemesi bırakmışlardır. Bunlann incelenip aydınlatılması tarihî Türkiye Türkçesi sözlüğü ve kültür tarihimiz açısından çok büyük bir değer ifade etmektedir.

Deniz, gemiler, gemicilik, bahriye, donanma ve deniz savaşlan da bu konulardan birini oluşturur. Bazı şairler bizzat içinde yaşadıklan deniz, gemi ve donanma hayatını türlü vesilelerle şiire yansıtmayı denemişler, onların bu çalışmalan zamanla başka şairlere de ilham kaynağı oluşturarak deniz ve gemicilik tabirlerinin şiirde kullanılması bir dönem için adeta moda halini almıştır. Gemicilik terimlerini bir üslup arz edecek şekilde şiirlerinde kullanan ilk şair Yetîmdir. Asıl ismi Alî olan şair İstanbulludur. Turnacıbaşı oğludur. Âşık Çelebi onun için her mesleğe salik olmuştur fakat payana ermeden usanmıştır diyor. Bir süre yeniçerilik yaptıktan sonra Yeniçeri Ocağından istifa etmiş Sultan Mehmed Camii'nin nerdübanlanna yasdanmıştır. Daha sonra Şey Cemâl'in cezbesine kapılıp tasavvufa meyletmiş on beş yıl kadar halvetler çekmiştir. Denizcilik dünyasıyla alakası ise Seydi Ali Reis sayesindedir. O zamanlar tersane

kâtibi olan Seydi Ali Yetîm'e kefil olarak onu donanmada bir işe yerleştirir ve bir kez de beraberinde sefere götürür. Denizcilik ıstılahlannı kullanarak yazdığı şiirler dikkate alınınca Yetîm'i bu yönde şiir yazan diğer şairlerden ayn tutmak icap eder. Kendisi de denizci olan Yetîm denizcilik terimleriyle şiir yazan bir şairden çok, şiir yazan bir denizciyi andmr. Nitekim şiirlerinde donanma ve denizcilik hayatının izleri açıkça gözükmektedir:

Gel, deniz yilzlerini kafire teng eyleyelilm Sayha-i
top He dembeste vü deng eyleyelüm Allâh Allâh
deyü gülbeng He ceng eyleyelilm Gel donanmaya
gidüb 'aztn-ı Fireng eyleyelüm

YDAAmur.1/1

Donanmaya delil olup yine fânûs-ı Hayrüddin Şu
denlü garba 'azm itdük ki şarka düşdi Ankona

YD AAg. 182/3

Rûzgerin görse muvâfık gemici
Bıragur oglını anmaz pederin

YDAAkıta.1/19

Bununla birlikte Yetîm'in şiirleri o dönemde dahi tam olarak anlaşılamamıştır. Âşık Çelebi dahi tezkiresinde onun için *"Merhûm tumtırak elfâza ve 'acîb ta 'bîrlere ve garîb edâlara şîfte idi. "* der. Belkide bundan ötürü Yetîm'in şiirleri bir moda başlatmaya yeterli olmamıştır. Denizcilik terimlerinin adeta bir moda halini alması ise Âgehî sayesinde olmuştur. Âgehî Vardar Yeniçerisi'ndendir. Denizcilik terimlerini kullanarak yazdığı kasidesiyle meşhur olmuştur. Nitekim Ahdî **Gülşen-i** Şuarâ'sında onun için *"...zamân-ı evâyilde bir gemici dilberine dil virüp fülk-i tenin deryâ-yı 'ışka salup müstagrak-ı bahr-ı mevc-i hırmân olup ol hevâyla gemiciler ıstılahâtın cem' idüp bir kasîde-i âbdâr mânend-i dürr-i şehvâr gavvâs-sıfât bahr-ı 'amîkden kenâra çeküp der-gûş-ı*

---

[4] Kılıç, Filiz (1994), "Meşa'irü'ş-Şu'ara: İnceleme - Tenkitli Metin", Yayınlanmamış Doktora Tezi, Gazi Üniversitesi, Ankara, s.325

erbâb-ı hüner ve meşhûr-ı bahr ü berr olmışdur. "der. Gerçekten de Âgehi'nin bu kasidesi çok beğenilmiş ve muhtelif şairlerce üzerine nazire ve tahmisler yazılmıştır. Âgehî kasidesine nazire yazan şairlerimiz arasinda Derûnî, Gubârî, Yahya Bey (Taşlıcalı Yahya) ve 'Işkî'yi sayabiliriz . Aynca Monla Mehemmed ve Zafi'de zikredilen kasideye birer tahmis yazmışlardır[6]. Gerek Âgehî kasidesinde gerekse ona yazilan nazire ve tahmislerde denizcilik terimlerinin kullanılışı Yetîm'in şiirlerinde olduğundan farklıdır. Yetîm'in şiirlerinde denizcilik tabirleri daha çok deniz hayatindan kesitler sunmak için kullamlirken Âgehî ve takipçilerinde bu durum değişir. Onlar denizcilik tabirlerini aşk ve tasavvuf gibi klasik edebiyatimizin bildik konulanm işlemek için kullamrlar.

Çekdürüp firkatanı bizden ırag oldun sen
Bahr-i firkatde nice furtunalar çekdüm ben

Âgehîk. l.b.

Yâr agyâr ile deryâya çıkar seyrâna Ehl-i dil
âşık olan volta urur gen yakadan

Âgehî k. 7.b.

Etmek istersen eger bag-ı cinânda manca Amel
ü zühd komanyasını vafir yüklen

Âgehî k. 25.b.

Olmadın lenger-i ten bahr-i fenâyafonda Pupa
âlât He can kalyetasını kullan

Âgehî k. 27.b.

Bu durma işaret eden en güzel örneklerden biri de Derûni'nin Âgehî'nin kasidesine nazire olarak yazdığı kasidedir. Manisalı bestekar Derûnî'nin kasidesi

---

Andreas, Tietze (1955), "XVI. Asır Türk Şiirinde Gemici Dili; Âgehî Kasidesine Nazireler" **60. Doğum Yılı Münasebetiyle Zeki Velidi Togan'a Armağan,** Istanbul, s. 451-467.

Tietze, Andreas (1951), "XVI. Asır Türk Şiirinde Gemici Dili; Âgehî Kasidesi ve Tahmisleri", **Türkiyat Mecmuası IX,** Istanbul, s. 113-522.

bir bahariyedir[7]. Bu kasidede deniz bir çayır, gemi bir bahçe gemiciler ise çiçeklerdir:

Yer yerin yelken açup çıkdı açıldı ezhâr
Sanki deryâ-yı sefîd oldıfezâ-yı gülşen

Derûnî k. 5.b.

Çıkdı tıgın çeküben gâzî donanmacı gibi
Dil getürdi nazâr-ı şâha bahâr-ı süsen

Derûnî k. 7.b.

Gemicilik gibi bazı meslek sınıfları, ordu ve askerlik, tekkeler ve tarikatlar gibi geleneklerine bağlı ve nispeten kapalı çevrelerde kullamlan meslek tabir ve terimleri kolay kolay değişime uğramazlar. Bir kısmı günümüzde aynen kullamlmaya devam eden gemicilik tabirleri de aradan yüzyıllar geçmesine ragmen kismen de olsa varlik ve devamlılığını sürdüren lügat hazinelerimizdendir. Mesela esasen at binicisi anlamina gelen "siivari" kelimesi gemiyi sevk ve idare eden kişi olması sebebiyle denizciler arsında kaptanlar için kullanılagelmiştir. Bu tabir günümüzde de aynen kullamlmaktadir. İster yük ister yolcu gemilerinde olsun birinci kaptana hala "Siivari Bey" diye hitap edilmektedir. "Fonda" tabiri de gemi demirini deniz dibine atmak için kullamlan bir tabir olup günümüzde kullamlmaktadir. Bu demir atmak işlemi esnasında kaptanın verdiği kumanda olup "Bismillah fonda" veya Fonda Bismillah" şeklinde verilmektedir. Örnekler çoğaltılabilmekle birlikte bunlann yam sira Dilimizde deyim haline gelmiş bazı denizcilik tabirleri de bulunmaktadir. Bunlardan bir tanesi "Abliyi elden kaçırmak" deyimidir ki soğukkanlılığım yitirip davranışlarını denetleyememek veya şaşmp ne yapacağını bilememek anlamina gelmektedir. Abli esasen bir yelkencilik tabiri olup yelkenleri aşağı yukan indirmek veya sağa sola kumanda etmekte kullamlan halat düzeneğinin adıdır. "İskandil etmek" tabiri de artik deyim haline gelmiş denizcilik tabirlerine bir diğer örnektir. iskandil esasen denizin

---

[7] *"Bir mertebede ki Bahâriyye diyii gemiciler ıstılâhâtın cem' idüp gülbîn-i gülistân-ı hilner ve nihâl-i bostân-ı heft-kişver olan şâh-zâde-i bahr u berriln a'niSultân Selim Hân-ı dilâverün evsâf-ı pâkinde elfâz-ı sâf He bir kasîde-i âbdâr mânend-i nihâl-i mîvedâr neşv ü nemâ buldurmış meşhûr-ı rûzgâr ve makbûl-i dil-i ebrâr olmışdur. "(GŞ.* s.132)

derinliğini ölçmek ve deniz dibinin durumunu anlamak (balçık, kum taşlık vs) için kullanılan bir kurşun ağırlıkla bu ağırlığa bağlı ve üzeri taksimatlı bir savlodur. Deyim olarak kullanıldığında ise araştırmak, soruşturmak, gözetlemek ve çevreyi kollamak gibi anlamlara gelir. "Evde kimsenin olmadığını telefonla iskandil ediyorlarmış diyor Bedri." (O. Rifat), "Cevizlerin altini iskandil ederek böğürtlen yığınının gölgesine sığındı."(O. C. Kaygılı)[8]

[8](çevirimiçi)http://www.tdk.gov.tr/TR/sozbul.ASPX?F6E10F8892433CFFAAF6AA849816B2EF05A79F75456518CA&Kelime=iskandiletmek 10 Eylül 2008.

III: BÖLÜM OSMANLI ŞİİRİNDE GEMİCİLİK TERİMLERİ

ABLİ[9]

İtalyanca "Abligemento"dan gelir. Büyük yelkenlerin kuynığunda olan ipe verilen addır. Bu ip daima elde tutulur ve yelken onunla kullamlir. Bu kelime şaşırmak şaşalamak manalanna da gelir.

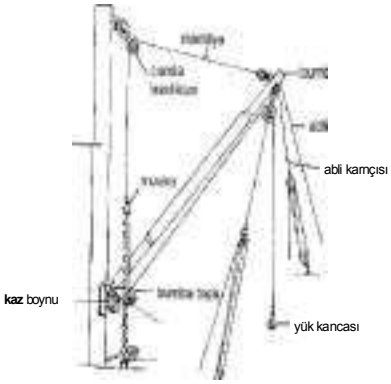

Resim 1

Türk Dil Kurumu Güncel Terimler Sözlüğü'nde kelimenin Rumcadan dilimize girmiş bir denizcilik terimi olduğunu ve yatay serenlerin ucuna bağlı bulunan ve bunlan sağa, sola veya ortaya çevirmek için yararlanılan halat veya palanga anlamına geldiğini söylenir. Aynı sözlükte: Soğukkanlılığını yitirip davranışlannı denetleyememek veya şaşırıp ne yapacağını bilememek anlamına gelen "Abliyi elden kaçırmak, bırakmak veya koyuvermek" diye bir deyim de yer almaktadır. Nitekim Tırsî "Ne göncük ° kaldı ne de kürek, abliyi elinden kaçırdı: Çaresiz kayıkçı sonunda kendisini dalgalara teslim etti (çarsiz sonunda dalgalara kapılıp alabora oldu)" anlamindaki bir beytinde bunu şöyle kullanmaktadır:

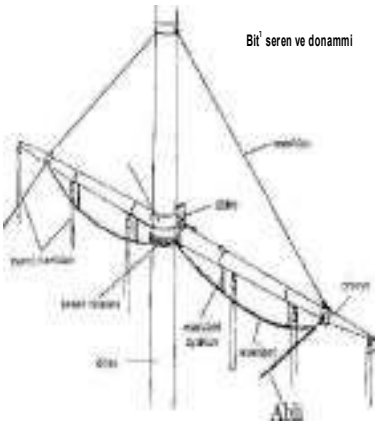

Resim 2

Kalmadı göncük kürek kaçurdı elden abliyi
'Akıbet bî-çâre kayıkçı uçurdı kumdan

TDKYg. 146/9

[9] Abli: Yarim serenleri sancak ve iskeleye prasya itmek veya ortaya alub sabit kılmak içün cundalarından sancak ve iskele küpeştelere alınan donammdir ki bir kamçılı palangadan
ibaretdir.(KB s. 7)[9]
[1] Kayiklarda kiirekleri lskarmoza sabitlemek için kullanılan bir aksam olup genellikle bir deri parçasından ibarettir.

Muhtemelen fırtınalı ve dalgali bir havada yelkeni kullandığı abliyi elinden kaçınnca, elinde gemiyi kontrol altında tutacak hiçbir şey kalmayan kayıkçı şaşmp soğukkanlılığını yitirerek çaresiz bir şekilde kendini dalgalara teslim ediyor.

Gubârî ise Agehi'nin denizcilik terimlerinden müteşekkil meşhur kasidesine yazdığı naziresinde "Abli ve kazıyı bir et (sabitle, dengeli tut) tarn yol ilerle; mancana yelkeninin hakkını vererek düzgün bir şekilde kullan" anlamında şöyle der:

Abliyi kazıyı bir et yiiri yelken doruda
Sen hemân mancananun yelkenin onat kullan

Gubârî k.22.b.

Beyitte geçen "kazı" ifadesi sözlüklerde geçmemekle birlikte Türkçe "kazık" ifadesinin muhaffefi olduğu düşünülebilir. Şiirimizde yalnızca abli ile birlikte kullanılmış aynca mancana yelkeni: fırtınalı havalarda geminin en arka tarafında bulunan randa yelkeninin yerine açılan küçük yelken (küçük randa yelkeni de denir) olup her iki tabir ilgili maddelerinde daha geniş ele alınacaktır.

ALAMARGA

İtalyanca "al rimorchio"dan gelir "Römork" yani başka bir taşıt tarafından yedekte çekilen motorsuz taşıt demektir. Beyitlerde bir geminin yedekte yol alması anlamında kullanılmış. Nitekim Âgehi bir beytinde Eğer yelkende rüzgâr yoksa yedeklenmiş bir halde ilerle: âşık olamasan da bari olmaya yelten anlamında şöyle der:

Alamargayıla yürü yogısa yel yelkende
Çünki 'âşık olımazsın hele bâri yelten

Âgehî k. 23.b.

'Işkî ise bu tabiri "Eğer yedekte gidip bir sahili mesken tutmazsan (bir koya sığınmazsan) şiddetli gam rüzgân vücut gemini engine (açığa) atar."anlamında şöyle kullanır:

Sarsar-ı gam salar engine vücûdun gemisin
Eylemezsen alamargayila kenârı mesken

'Işkîk. 15.b.

Burada mesken tutulacak sahil veya koy bir sevgilinin eşiği olarak tahayyiil edilebilir.

ALARGA[11]

Genel olarak açık anlarmna gelir. Bir geminin sahilden açıkta beklemesi durumu için kullanılır bununla birlikte birçok beyitte açıkta olmak uzak olmak açıktan veya uzaktan geçmek anlamlarında kullanılmıştır.

Nitekim Âgehî denizcilik terimlerinden müteşekkil o meşhur kasidesinde bu tabiri "Güzeller hızla kaçarak sana yanaşmazlarsa (da) sen onlardan açıkta (uzakta) durma bir iki gun (bu duruma) katlan." anlamında şu şekilde kullanmıştır:

Hûblar forsa kaçub sana kenâr olmaz ise Olma
onlardan alarga bir iki gün katlan

Âgehîk.16. b.

Korsan ol hâsılı dünyadan alarga olıgör Bu
hayırsız adada durma dilâ iso seren

Âgehî k.20. b.

Korsan ol özetle (bu) dünyadan açıkta (uzakta) dur: Ey gönül! Bu hayırsız adada bekleme! Hisa seren! (sereni kaldır, yelkenleri aç yola çık)Korsan bu beyitte adeta usta bir denizci buradan hareketle seyr u sülûk ederken gönlünü ma-sivâdan, dünya ile ilgili her şeyden uzak tutmaya çalışan sûfî olarak kullanılmış.

Monla Mehemmed ise Agehi kasidesine yaptığı tahmisinde bu terimi "Zamane giizelleri cahillere (kaba saba kişilere) uzak değil" anlamında şöyle kullanmıştır:

---

[11] Umumi olarak açık manasınadır. Bir filikamn veya geminin sahile yanaşmış olmayıp açıkta bulunması, durmasi, yatmasıdır. Bu vaziyette bulunan gemilere alargada denir. Sahile veya bir gemiye yanaşmak isteyen herhangi bir vasıtanın yanaşması istenmediği ahvalde (açık alarga) diye seslenilir ki yanaşma açıkta kal! Demektir. (GD s.l 1)

Bu zaman hubları alarga degül nâdâna

MM. tah.7/1

Zâfî'nin Âgehi kasidesine yapmış olduğu tahmiste ise açıktan (uzaktan) geçmek anlamında şöyle kullanılmıştır:

Geçüp alarga yanumdan düşe kurtıla heman

Zâfîtah.1/3

Aynca sahile veya bir gemiye yanaşmak isteyen bir vasıtanın yanşaması istenmediği durumda (alarga) diye seslenilir ki "yanaşma açıkta kal!" anlamındadır. Nitekim Kütahyalı Rahîmî bu manaya istinaden "Ey güzelliklerin kaynağı (olan sevgili)! Ağyara (yabancılara) yaklaşma açıkta kal deyiniz (ki) girdaba kapılıp aynlık kuyusuna düşsün" anlamına gelen bir beytinde bu tabiri şu şekilde kullanmıştır:

Agyâra alarga denü'z ey kân-ı melâhat
Gird-âba düşüp varta-i hicrâna salınsun

RDAM g.254/7

ALAVAND (etmek, - eylemek, -olmak)

Kuvvetli ve ters esen rüzgânn ve beraberinde oluşan dalgalann etkisiyle bir geminin tekrar düzelmeyecek şekilde yana devrilmesine denir. İspanyolca "dar a la banda ve estar en banda [2]" denizcilik tabirlerinden denizcilik ıstılahlanmıza girmiş olması muhtemeldir.

Nitekim Âgehî, bu manada zikredilen ıstılahı "Aşkının rüzgân sabnmın gemisini yana devirdi (batırdı), (bu sebeple) çocuk gönlüm senin aşkının derdinden denizci(korsan) oldu" anlamına gelen bir beytinde şu şekilde kullanmıştır:

---

[12]**dar a la banda:** fr. Mar. Tumbar la embarcaciön sobre un costado para descubrir sus fondos y limpiarlos o componerlos. / Dip kısmını açığa çıkarmak, temizlemek ve onarmak için gemiyi yan yatırmak
estar en banda: Pender en el aire moviendose. / hareket halindeki havaya kendini birakmak (RA)

Bâd-ı ışkun alavand eyledi sabrum gemisin
îlevend oldu gönül tıflı senün derdünden

Âgehî k. 3.b.

'Ahdî de Gülşen-i Şuara'sında bu manayi destekler şekilde Âgehî'nin bu şiiri bir gemici dilberine âşık olup yazdığını anlatmaktadır [3].Âgehî aynı kasidenin bir başka beytinde ise "Gayret göncüğünü[14] sakın elden salıverme: sabır gemini devrilip batmaktan koru" anlamında şöyle der:

Himmetün göncügin elden salı-verme zinhâr
Keşti-yi sabrunı sakla alavand olmakdan

Âgehî k. 22.b.

Aynı şekilde Monla Mehemmed de tahmisinde "rüzgâr eğer yapraktan gelirse devrilip batarsın ey zahit!" anlamında şöyle söylemiştir:

Gelse yaprakdan olursın alavand ey zahid

M.Mtah.17/3

Yahya Bey de bu tabiri "Beyliğim var diye böbürlenme. Mayna giden beden gemisi bela rüzgânyla alavant olsa gerektir." anlarmna gelen bir beytinde şöyle kullanmıştr:

Beglügüm var deyii germ olma belâ bâdı ile
Alavand olsa gerek ten gemisi mayna giden

YBDÇ k.33/16

Gubârî ise, "Niceleri bu yokluk denizde (dibe) batarak tıpkı Aden incisi gibi denizin dibini kendilerine vatan edindiler" anlamina gelen bir beytinde bu kelimeyi tamamen dibe batmak anlamına gelecek şekilde kullanmıştır.

---

[13] ...zamân-ı evâyilde bir gemici dilberine dil viriip fiilk-i tenin deryâ-yı 'ışka salup müstagrak-ı bahr-i mevc-i hırmân olup ol hevâyla gemiciler ıstılahâtın cem' idiip bir kasîde-i âbdâr mânend-i dürr-i şehvâr gavvâs-sıfât bahr-ı 'amîkden kenâra çeküp der-gûş-ı erbâb-ı hüner ve meşhûr-ı bahr U berr olmışdur. (GŞ s. 81)

[14] Kayiklarda kürekleri ıskarmoza sabitlemek için kullanılan bir aksam olup genellikle bir deri parçasından ibarettir.

Alavand oldı niceler bufenâ bahnnda Ka'r-i
deryâda vatan bagladı çün dürr-i Aden

Gubârîk. 10. b.

Tekrar diizelmeyecek derecede yana devrilen bir geminin sonunda dibe batacağı aşikârdır. Bu sebeple alavand olmak tabirinin tamamen dibe batmak olarak ele alinmasi anlaşılabilir bir durumdur. Aden incisi çok kıymetli bir miicevher olup denizin dibinden çıkanlmaktadır. Fena bahrinde dibe batmak, Allah'ta yok olmak olarak yorumlanabilirse beyitte fenafillâh makamina övgü olduğu söylenebilir.

'Işkî de aynı tabiri "Tasdik demirini şeriat limanına sal, varlığın devrilip (küfür) denizine batmaktan kurtulsun" anlamına gelen bir beytinde şöyle kullanmıştır:

Sala-gör lenger-i tasdîki limân-ı şer'e
Kurtıla vücûdun alavand olmakdan

'Işkîk. ll.b.

Yahya Bey ise "Ecel fırtınası ulaştığında devrilip batmalı (yani ecel vade erdiğinde bu dünyadan göçüp gitmeli) çünkü onun sana görünen her bir dalgası (karşı durulamaz) bir evren büyüklüğündedir" anlamına gelen bir beytinde bu tabiri kadere boyun eğmek anlamında kullanmıştır.

Alavand itmelü olursa ecel furtunası Sana her bir
görinen mevci olur bir evren

YBDÇ k.33/23

ALTUNLU FENER[15]

Kaptan gemilerinin nişanıdır.

[15] krş. LF s.432

Nitekim Derûnî bu tabiri "Ay atınlı fener diinya kaptan gemisidir. Yahut da hilal ona hoş bir dümen takmıştır" anlamına gelen bir beytinde şöyle kullanmıştır:

Mâh altunlu fener, dehr kapudan gemisi
Yd meger takdı meh-i nev ana bir hub diimen

Derûnî k. 26.b.

'ANBÂR

Gemi amban, geminin yük konmaya mahsus kısımlan. Nitekim Yahya Bey bir beytinde "Senin viicudunun ambanndaki nefsin gibidir, Nuh'un gemisine zarar eden (gemidekileri rahatsiz eden) fareler" anlaminda bu tabiri şöyle kullanmıştır.

Senün 'anbâr-ı vücûdundaki nefsün gibidür
Keşti-yi Nuh-ı nebiye zarar eden kesken

YBKb.15

Nefis insanın içindedir gemilerin ambarlan da bir geminin iç kisimlandir. Burada insan bedeni bir gemiye içi de ambara benzetilmiştir. Aynca beyitte geçen kesken ifadesi fare anlamindadir. Nuh'un gemisindekileri rahatsiz eden farelere ait Arap efsanesinden kinayedir. Bu rivayet Kemâleddîn Demîrî'nin Hayâtü'l Hayevân [6] adlı eserinde geçmektedir.

ANDERYA DORA bk. Andire Dorya

ANDİRE DORYA (Anderya Dora)

Ceneviz asıllı İspanyol amiral, usta denizci ve saygi duyulan bir düşman.

Andire Dory a ilinden mi gelürsün âyâ ?
Bize ispanya lugâtin hecelet ahyânâ

M.M tah. 4/1

[16] Demîrî Kemâleddîn (2001), **Hayâtü'l Hayevân,** Pamuk Yayıncılık, Istanbul s.46

Acaba (sen) Andire Dorya ilinden (ispanya) mi geliyorsun? Bize zaman zaman İspanyol lugatini hecelet (İspanyolca öğret)

Cenderal-eyle ki Anderya Dora
Salsa ger Barbarosa bir nökerin

Kaçalar tentafora eyleyürek
Pulyanun hâlî koyup kıyüann

YDAAkita.1/9-10

Aderya Dorya gibi bir general... Barbaras (Hayreddin Paşa) bir hizmetlisini(dahi) iizerine salsa, Pulya sahillerini boş birakir yelkenleri fora edip kaçar.

ANKONA

italya'nin doğu sahillerinde bir liman kentidir.

Donanmaya delîl olup yine fânûs-ı Hayrüddin Şu denlü garba 'aztn etdük ki şarka düşdi Ankona

Resim 3

YD AAg. 182/3

Hayrettin Paşa'nın seyir fenerlerinin donanmaya kılavuzluk etmesiyle öyle bir batıya doğru yol aldık ki Ankona doğuda kaldı.

APAZLAMA

Kemere istikametinden gelen yard bordaya (geminin yan tarafina) dik olarak esen rüzgâra denir. Nitekim Derûnî "Ey rakîb! Rüzgâr bordaya dik esmeye başladığı

için (öylece hareketsiz) kaldın bize yanaşabilirsen kıç taraftan palamar (bir gemiyi bağlamakta kullanılan halat) ver" anlamına gelen bir beytinde bu tabiri şöyle kullanmıştır:

Çünki hapazlama gösterdi rakîbâ kaldun Bize
yanaşı bilürsen palamar vir kıçdan

Derûnî k. 35.b.

BÂDBÂN bk. Yelken

BARBARİÇA

Sözlüklerde yer almayan bu tabirin yine denizcilikte kullanılan ve halatlara geçici bir süre bosa vurmak için yapılan "barbarişka" bağıyla bir alakası yoktur. Bu tabir yalnızca Agehî'nin "Barbariçan siyah ipek kumaştan olduğundan yelkenci denizcileri ağlayan birer aşığa çevirdin sen" anlamına gelen bir beytinde şu şekilde geçiyor:

Barbariçan siyah atlasdan olaldan câna
Gemici neftîlerin 'âşık-ı zâr itdün sen

Âgehî k.4.b.

Beyitte açıkça görülüyor ki barbariça gemicilerin giydiği bir tür kıyafet anlamında kullanılmış. Aynca Monla Mehemmed[17] ve Zafî[18] Agehî'nin kasidesine yazdıklan tahmislerinde zikredilen beyti tahmis ederken "yelek" ve yine bir tür yelek demek olan fermene[19] kelimesini kullanmışlardır. Buradan yola çıkılarak "barbariça" kelimesinin yelek benzeri bir kıyafet olduğu düşünülebilir.

---

[7] Monla Mehemmed Mısrî Bu şairin şuara tezkirelerinde geçen muhtelif Mehemmed'lerin hangisi olduğu belli değildir.

[8] Esrar Dede'ye göre İbrâhim Gülşenî hulefasından olan Za'fî dededir. (Esr.)

[19] *FERMENE:[Giy.] Kolsuz işlemeli bir nevi yeleğin adıdır. Salta, ceket, şalvar ve poturlara sırma ve kaytandan yapılan işlere de bu ad veriür. Bu tâbirin fermene'den geldiğini söüyenler olduğu gibi Hüseyin Kâzım Bey «Tilrk Lilgati» nde, Fransızca sils ve harç mânasına olan paraman keümesinden geldiğini kaydediyor. Fermene «Lehçe-i Osmani» de «Ash kaytan bükme nakışlu çuha ve aba», Hüseyin Kâzım Bey'in «Tilrk Lilgati» nde de «kısa ve işlemeli çuha, aba ve yelek» suretinde izah edilmiştir. Fermene daha ziyade Rumeü'de giyiürdi* (Pakalın)

Andire Dorya ilinden mi gelürsin âyâ Bize
İspanya lugatin hecelet ahyânâ Kızmızı kadfe
yelek gey melke ol ey ra'nâ Barbariçân siyah
atlasdan olaldan cânâ Gemici neftîlerin 'âşık-ı
zâr itdün sen

M.M tah. 4

Hâkpâyuna gözüm yaşı revân olsa nola Ey
gül-i bâg-ı bihiştüm bedel olmaya sana
Yaraşur sana hemin fermeneler gey sanemâ
Barbariçan siyah atlasdan olaldan cânâ
Gemici neftîlerin 'âşık-ı zâr itdün sen

Zâfî tah. 5

BARBAROS bk. Barbarosa

BARBAROSA (Barbaras)

Hayreddin Paşa'nın lakabı olup kızıl sakal manasindadir.

Cenderal eyle ki Anderya Dora
Salsa ger Barbarosa bir nökerin

Kaçalar tentafora eyleyürek
Pulyanun hâlî koyup kıyıların

YDAAkıta.1/9-10

Aderya Dorya gibi bir general... Barbaras (Hayreddin Paşa) bir hizmetlisini(dahi) üzerine salsa, Pulya sahillerini boş bırakır yelkenleri fora edip kaçar.

Asâf Divânı'nda bu tabir "Ateşin Barbaroslardır, kâfirleri helak etmektedir. Varlığın (kâfirler için) dermanı olmayan veba derdine (hastalığına) benzer." Anlamında şöyle geçer:

Çerâgın Barbaroslardır helâk etmekde küjfârı
Müşâbihdir vücûdun derd-i bî-dermân-ı tâ'ûna

ADÖC k.3/46

BAŞTANKARA ETMEK

Batma tehlikesi karşısında kalan bir geminin mürettebatını selâmete erdirmek için baş tarafından karaya bindirmesidir. Nitekim Antepli Aynî bu tabiri bir beytinde"Kahrının denizi dalgalanmadan evvel düşmanlan feryat ederek baştankara ettiler.(gözden kayboldular)"anlamına gelecek şekilde şöyle kullanmıştır:

Mevc hîz olmadan evvelce yem-i kahrı anun Oldı a
'dâları başdan kara itdi efgân

AAMA k.4/19

Şeref Hanım da aynı tabiri "Elem denizi bir ileri bir geri coştu baştankara et endişe gemisi hiç sahilde ikamet eder mi?" anlamın gelen bir beytinde şöyle kullanır:

Coşdı bahr-ı elem orsa boca başdan kara it Fülk-ı
endîşeye sâhilde ikâmet mi olur

ŞHDMAk.15/7

Dalgalann en etkili oldukları yer kıyılar yani sahil şeritleridir. Şeref Hanım endişe gemisine sahilde ikamet mi olur derken bu duruma işaret ediyor. Lebîb de aynı tabiri "Vaiz, siyah sanğı sebebiyle o yâre vuruldu ve gönül gemisini baştankara etti" anlamina gelen bir beytinde şöyle kullanir:

'Abbâsi 'imâme He çarpıldı o yâre
Keştî-i dili eyledi başdan kara Vâ'iz

LDOK g.73/4

Abbâsi imâme siyah (kara)sank demektir. Şair burada kara sarığı vaizin gönül gemisini batan kara edebileceği bir sahile benzetiyor.

BAŞTARDA

Resim 4

Amiral gemisi, sancak gemisi, Kadırga türünden olup orta ve yarım diye iki sınıf olarak gösterilen baştarda yirmi altıdan otuz oturağa kadardı ve çift kürekli idi. Her küreğini beşten yediye kadar kürekçi çekerdi. Boylan elli yedi zirâ idi.(Tuhf. s.299) Nitekim Mezâkî bir beytinde "Bir top ile düşmanın amiral gemisini zamane denizinin engin sulannın dibine batırdı" anlamında bu tabiri şöyle kullanır:

Bir top ile baştardasını itdi 'adûnun
Gark-âbe-i teh-lücce-i 'ummân-ı zamâne

MDAM k. 12/57

Nedim ise bu tabiri "Bir kırmızı fesli Cezayir güzeli dün beni aşk denizine amiral gemisi eyledi" anlamına gelecek şekilde şöyle kullanır:

Deryâ-yı aşka dün beni baştarda eyledi
Bir dâne alfesli Cezâyirli âfeti

NDMMg.153/4

Aşk deryasına amiral gemisi (baştarda) olmak diğer âşıklardan daha önde üstün olmak diye düşünülebilir. Aynca Hayreddin Paşa ve daha birçok usta denizci amiralin Cezayir tarafinda yetişmiş olduğu düşünülünce güzelin Cezayirli oluşu da manidardır.

BİLAŞKERME[20] (pelaşkerme)

Sandala benzer bir tür küçük gemi. Nitekim Monla Mehemmed Âgehî'nin kasidesine yaptığı tahmiste "Kandilisa da felan ol veya sernde asılı yada

[20] Krş. *"Karadan biraz adam on kadar palaşkerme ile varup uzaktan kanca ile gemiler üzerine gelmeden döndürdüler..."* (Tuhf. s. 179)

bilaşkerme kenannda kürek çekmekle meşgul ol yürü çek çifte kürek (uzaklaş) tek beni görme sakın" anlamında şöyle der:

Kandiliçada nigün ol, ya serende ber-dâr
Ya bilaşkerme kenânnda kürekde der-kâr
Yüri çifte kürek, tek beni görme zinhâr...

M.Mtah. 18/1-3

Şair burada ağyâra sesleniyor ve onu bir nevi angarya işlere sürüp gözden uzak olmasını istiyor.

ÇAPARİZ (paçariz)

Görülmekte olan bir işi veya yapılmakta olan bir manevrayı geciktirmeye veya bu işler üzerinde oyalanmaya sebep olan engellere, vaziyetlere denir. Bir limana veya nhtıma yanaşmak üzere manevra yapan bir geminin manevra sahasina bir başka geminin girmesiyle manevrasına devam edemeyişi gibi durumlar için kullanihr. Nitekim Antepli Aynî bir beytinde "Gözyaşımın dalgası gönül gemisine çapanz verdi, bilirim beni gam denizine batıracaktır" anlamına gelecek şekilde şöyle der:

Beni deryâ yı gama gark idecekdir bilürüm
Virdi keştî-i dile mevc-i sirişkim çaparız

AAMA g.69/4

Antepli Aynî de bu tabiri "Gece yüzünün neşesiyle sabaha dek mehtabi seyrettik(lakin)sakalinm gamı gönül sandalına çapariz verdi (engel oldu)"anlarmna gelen bir beytinde şöyle kullanmıştır:

Subha dek şevk-i ruhunla gice meh tab itdik
Virdi zevrakçe-i kalbe gam-ı hattın çapariz

AAMA g.711/4

Antepli Aynî bu tabiri "Kıvılcımlar saçan ahımın dumani ile bulut ve yıldızlar bu gece birbirine epeyce çapariz verdi(engel oldu)" anlamina gelen bir başka beytinde şöyle kullanir:

Dûd-i âh-ı şerer efşânım ile ebr ü nücûm
Bu gice birbirine haylice virdi çapariz

AAMA g.79/4

Yine Antepli Aynî aynı tabiri "Süzülüp gönül kuşunu kapmaya meyletmişken saçının kıvnmı (o) doğan bakışa çapariz verdi(engel oldu)" anlamına gelen bir beytinde şöyle kullanır:

Süzüüp murg-i dili kapmaga meyl itmiş iken
Virdi şehbâz-ı nigâha ham-ı zülfi çapariz

AAMA g.84/4

Âgehî de bu tabiri "Ben yâri deniz kenannda kucaklarken Al götür irgalyayı (tası tarağı topla uzaklaş) bize engel teşkil etme,(tehlike arz etme)"anlamına gelen bir beytinde şöyle kullanmıştır:

Götür ırgalyayı olma paçariz ey agyâr
Yâri ben bahr kenânnda kenar eyler iken

Âgehîk. 18.b.

Aynı tabir Monla Mehemmed'in Agehî'nin kasidesine yaptığı tahmiste de şöyle geçmektedir:

Gitdi sabrum dumanı komadı tâkat tende
Sag esensen gel-e ey bâd-ı muvâfık sen-de
Paçariz olma bize mudda 'iyâ inende
Alamargay-ıla yürü yog-ısa yel yelkende
Çünki 'âşık olımazsın hele bâri yelten

M.M tah. 23/3

Sabnmın dumanı gitti takat koymadi tende
Düzgün eseceksen gel ey uygun rüzgâr sen de Ey
rakip! Bize fazla engel teşkil etme Yoksa rüzgâr
yelkende yedekte ilerle Çünkü âşık olamazsın
hele bari yelten

ÇEKDİRİ

Kiirekle giden ve yelkenleri yardimci bir vasita gibi kullanan savaş gemilerine denir.[21] Bunlar oturak sayısına göre adlandmlirlar. Mesela: 10-17 oturağa kadar olanlanna "firkata", 19-24 oturağa kadar olanlara "kalyeta" denir.

Nitekim Tırsî bir beyitnde "Çekdiri, kalyeta bunlar başdan başa esirlerle doludur, kalyon erbabi olanlannsa hepsi tersanelidir."anlaminda şöyle der:

Çekdiri kalyeta başdan başa pây-zan iledür
Kalyon erbâbı olan cümlesi tersanelidür

TDKY g.70/1

Eskiden gemilerin küreklerini forsa denen yabancı esirlerin çektiği ve kalyonlann da sadece yelken kuvvetiyle ilerlediği göz önüne alınırsa şairin haklı olduğu söylenebilir.

ÇEKDİRMEK

Gemiyi yürütmek üzere kürekçilere kürek çektirmeye denir.

Nitekim Âgehi bu tabiri tamda bu manada " Firkatanı kürekle yürütüp bizden uzak oldun sen (bu sebeple) aynlık denizinde nice fırtınalar gördüm ben" anlamına gelen beytinde şöyle kullanmıştır:

Çekdürüp firkatam bizden ırag oldun sen Bahr-i
firkatde niçe furtunalar çekdüm ben

Âgehîk. l.b.

[21] Tuhf. s.225

Deruni ise "Bir ileri bir geri (bir o yana bir bu yana) gezerek bizi oyalama beyim firkatani kürekle yürütüp bizden çok uzaklaşma" anlamında şöyle der:

Bizi avlatma, begiim, geh poca geh orsa geziip
Çekdürüp firkatanu bizden irak olma igen

Derûnî k.42.b.

Gubâri de yine aynı şekilde bu tabiri "Düşmanlar hızlı kadirgalanni kiirekle yürütmek suretiyle beni maymun gibi topa tuttular" anlamında şöyle kullanmıştır:

Çekdürüp forsa kadirgalanni korsanlar Topa
dutdi beni maymûn gibi hep ol düşmen

Gubârî k. 9.b.

ÇİĞNETMEK

Gemilerin iizerine daha kuvvetli gemilerle yürüyüp onlan batirmak: bozguna uğratmaktır. Nitekim Âgehî bu tabiri "Bela rüzgân dil ve can kayığına gelip çattı: bu felek gemisi de bizi çiğneyip batirmak için üzerimize dümen tuttu" anlamına gelen bir beytinde şöyle kullanmıştır:

Geldi çatdı dil u cân zevrâkına bâd-ı belâ Bizi
çignetmege bufülk-i felek dutdı dümen

Âgehî k. lO.b.

'Işkî de Âgehî kasidesine yazdığı naziresinde aynı şekilde "Yelkenleri rüzgânn estiği yöne yaklaştırarak seyretsen bela dalgalan gemini çiğnetir (batmr) rüzgân kıça almak suretiyle gitmeye çalışsan bu kez de yapraktan gelen sağanak aynı şeyi yapar" anlamında şöyle der:

Çignedür orsa varursan eger emvâc-ı belâ
Saganak poca yürürsen götürür yaprakdan

'Işkî k. 3.b.

Gubârî de aynı tabiri "Felaket gemisi düşmanı her yönden yürüdü: her birisi beni çiğneyip batırmak için üzerime doğru dümen tuttu" anlamına gelen bir beytinde şöyle kullanmıştır:

Düşmen-i fülk-i felâket yürüdi her sûdan
Her birisi beni çignetmege dutdı dümen

Gubârî k.8.b.

Yetîm ise kasidesinin bir beytinde " Büyük dalgalann şûr u şerrini bilenler geri dönerler rüzgâr üstü ilerleyerek (gemisini) çiğnetmez, batırmazlar anlamında şöyle kullanır:

Pocalar orsa varup çignetmez
Anlayanlar talazun şûr u şerrin

YDAAkıta.1/3

DİL (ALMAK-GETİRMEK)

Düşmandan haber almak ve düşmanın durumunu öğrenmek için baskınla tutsak yakalamak. Nitekim Derûnî bu tabiri bir beytinde "Bahar süseni gazi donanmacı gibi kılıcını çekip padişahın nazanna dil (haber) getirdi" anlamına gelecek şekilde şöyle kullanmıştır:

Çıkdı tıgın çeküben gâzî donanmacı gibi
Dil getürdi nazâr-ı şâha bahâr-ı süsen

Derûnî k.7.b.

Figânî de bu tabiri "Gözlerin dil almak (tutsak almak) için ormanda pusuya yatmış kükreyen bir arslan gibidir." Anlamına gelen bir beytinde şöyle kullanmıştır:

Çeşmün ki mîşeye şîr-ijiyân gibi
Dil almaga pusuda yatur Kahramân gibi

FDAK g.99/1

Hâfî de aynı tabiri "Siyah sakalın saçlarınla yüzün arasinda dil almak için pusuda bekleyen askere benzer" anlamına gelen bir beytinde şöyle kullanır:

Dil almaga pusuda turur leşkere benzer
Hatt-ı siyehün zülf-ile ruhsâr arasinda

Hâfî

Mesîhî de aynı tabiri " Saçının ucunda benin dil almak(tutsak almak) için pusuda bekler (o)ne fetbaz ve hilekârdır" anlamında şöyle kullanmıştır:

Zülfüfi ucında benün pusudadur dil almaga
Vay nice "ayyârdur nice kemend-endâz olur

MDMMg.71/4

DONANMA (tonanma)

Bir devletin harp gemilerinin heyeti mecmuasina denir. Nitekim Yetîm bu tabiri "Gel deniz yiizlerini kafire dar eyleyelim" diye başlayan murabbasında şöyle kullanmıştır:

Gel, deniz yiizlerini kâfire teng eyleyelüm Sayha-i
top He dembeste vü deng eyleyelüm Allah Allah
deyii giilbeng He ceng eyleyeliim Gel donanmaya
gidüb 'azm-ı Fireng eyleyeliim

YDAAmur.1/1

Leylâ Hanim da yazdığı bir tarihte bu tabiri " Donanmasında toplar atıldıkça düşmanına cehennem mekan olsun" anlamına gelecek şekilde şöyle kullanmıştır:

Top atıldıkça tonanmasında
Ola a 'dâsına mesken nîrân

LHDMA tar.21/10

Yahya Bey ise bu tabiri "Akdeniz üstünde donanma misali bu siyah sözler beyaz kâğıda çıktılar" anlamına gelen bir beytinde şöyle kullanır:

Çıkdı beyaza bu sevâd-ı makâl
Akdeniz üstinde tonanma-misâl

YBDÇmes.1/4

Şair beytinde Beyaz kâğıda yazmakta olduğu şiirlerini Akdeniz de sefere çıkmış bir donanmaya benzetiyor. Gani-zâde Nadirî de bu tabiri Sultan Ahmed'e yazdığı kasidesinde " Donanmayı çıkartıp kafirlerin canını aldı, Donanma baştan başa bütün memlekete yanş bir donanmadır" anlamına gelecek şekilde şöyle kullanır:

Tonanmayı çıkarup cânın aldı küffârun
Tonanma olsa serâser memâlik içre sezâ

Gani-zâde Nadirî k. 14/22

Derûni ise bu tabiri "Yılda bir kere donanma çıksa kafi adettendir: Vaktidir çünkü bahar geldi ve gül bahçeleri donandı" anlamına gelen bir beytinde şöyle kullanmıştır:

Yılda bir kere donanma ola bes 'âdet-dür
Vakti-dür çünki bahâr erdi donandı gülşen

Derûnî k. 8.b.

Şair baharın gelmesiyle çiçeklerin bahçeleri donatmasını (süslemesini) Osmanlı Donanmasının denizleri süslemesiyle aynı güzellikte buluyor. Gerçekten de uygun rüzgârlar ve havanın güzel oluşu sebebiyle bahar aylan sefere çıkmak için daha uygun görülmüştür.

DÖKÜNTÜ (dökündi)

Sahile ve deniz sathına yakın kaya kümelerine denir. Nitekim Derûnî bu tabiri "Rüzgân kıça alarak seyredip bir parça bu dünyadan uzak ol: olur da kayalıklara

rastlarsan doğru hareket et (iyi manevra yap)" anlarmna gelen bir beytinde şöyle kullanır:

Poca git bir pare dünyâdan alarga olıgör
Şâyed ola ki dökündi bula onat depren

Derûnî k. 34. b.

Yine Derûnî aynı tabiri " Aşk denizi içinde bir kayalığa rast gelip karaya oturmuştuk: Sevgilinin yüzündeki tüyler Hızır gibi karadan imdadimiza yetişti" anlamina gelen diğer bir beytinde şöyle kullanmıştır:

Bahr-ı 'ışk içre dökündi bulup oturmışduk
Hatt-ı dilber bize Hızr erdi yetişdi karadan

Derûnî k. 40. b.

DÖKÜNDİ bk. döküntü.

DÜMEN (sükkân)

Gemilerin dönüş hareketini veren kıç taraflarına takılmış, sancağa ve iskeleye hareketli yüzeylerdir. Nitekim Derûnî bu tabiri " Ay altınlı fener dünya kaptan gemisi; eğer öyleyse hilal de (şimdi) ona hoş, güzel bir dümen takdı" anlamına gelen bir beytinde şöyle kullanmıştır:

Mâh altunlu fener, dehr kapudan gemisi
Yâ meger takdı meh-i nev ana bir hub dümen

Derûnî k. 26.b.

Azmi-zâde Hâletî de Kaptan Gagala-zâde'ye yazdığı kasidesinin bir beytinde"Eğer felek gemisinin dümeni elinde olmasaydı vakıa dalgasının darbesinden bambaşka bir hal alırdı" anlamına gelecek şekilde şöyle der:

Olmasa destünde ger sükkân-ı keştî-i felek
Sadme-i mevc-i havâdisden bulurdı inkılâb

AHBK k.35/6

Bu tabir Haşmetî Külliyatı'nda da "Ey Haşmet! Hayret denizinde rehberi yine gönülde bulursun geminin dümeni sahile ulaşır" anlamına gelecek şekilde şöyle geçer:

Yine dilde bulursun reh-nümâyı bahr-ı hayretde
Olur sükkân-ı keştî Haşmetâ sâhil-resân âhir

HKHA g.55/5

Antepli Aynî de aynı tabiri "Güç, iktidar, kıymet ve ağırbaşlılığın gemisi sebebiyle felek yelken, şafak sancak, ufuk dümen, toprak ise demir (çapa) olur" anlamina gelen bir beytinde şöyle kullanmaktadır:

Olur keştî-i 'izz ü devlet ü kadr u vakârundan Felek
yelken şafak sancak ufuk sükkân zemîn lenger

AAMA k.7/16

Yahya Bey ayni tabiri "Bedeninin gemisine (yağmur getirmeyen)karayel ulaşır: sonunda çaresiz dümen suyunu eline diimen gibi alir.(kendi diimen suyuna göre dümen tutar.)" anlamına gelen bir beytinde şöyle kullanmıştır:

Bedenün kalyetasına erişür bâd-ı 'akîm
Son ucı kuyrugını alur ele hemçü dümen

YBK 17.b.

Gubâri de bu tabiri "Bütün alet ve vasıtalan perişan olmuş: ne kaptan var ne yeke, ne dümenci ne de diimen" anlamina gelen bir beytinde şöyle kullanmıştır:

Ne ki var âlât u esbâbı perîşân olmış
Ne re 'is ve ne yeke var ne diimenci ne diimen

Gubârî k. 4.b.

DÜMENCİ (dümen-dâr)

Dümen tutmakla görevli gemicilerdir bunlara serdiimen de denir.

Nitekim Yahya Bey bu tabiri"Hevâ ehli nefsi emmaresini zapt edemez: her eli diimen tutan ten gemisine diimenci olamaz" anlamina gelen bir beytinde şöyle kullanmıştır:

Nefs-i emâresini zabt idimez ehl-i hevâ
Ten gemisine diimenci ohmaz her çeviren

YBK 16.b.

Gubâri de bu tabiri "Var olan alet ve vasıtalan perişan olmuş; ne kaptan var ne yeke, ne diimenci ne de diimen" anlamina gelen bir beytinde şöyle kullanmıştır:

Ne ki var âlât u esbâbı perîşân olmış
Ne re 'is ve ne yeke var ne diimenci ne diimen

Gubârî k. 4.b.

Yine Gubâri aynı tabiri " Riizgâr uygun hale geldi diimenciyi yekeden alma sereni kaldir pupa yelken yoluna devam et" anlamina gelen bir beytinde şöyle kullanmıştır:

Riizgar oldı muvâfık, pupa âlât ile sen
Yekeden irma diimenciyi hemân isa seren

Gubârîk.21.b.

Tırsî de bu tabiri bir beytinde "Pusula ve diimenci olmasaydi kalyon enginde yolu bulamazdi" anlaminda söyle kullanmıştır:

Bulamazdı yolı enginde kalyon
Pusulayla dümen-dâr olmayaydı

TDKYk.1/36

DÜMEN DUTMAK(doğrultmak)

Dümen marifetiyle gemiyi belirli bir yönde ilerletme işine denir. Nitekim Âgehî bu tabiri "Gönül ve can gemisine bela rüzgân geldi çattı: (sanki) bu felek gemisi bizi çiğneyi batırmak için üzerimize doğru dümen tuttu" anlamına gelen bir beytinde şöyle kullanmıştır:

Geldi çatdı dil u cân zevrâkına bâd-ı belâ
Bizi çignetmege bu fülk-i felek dutdı dümen

Âgehî k. lO.b.

Gubârî de aynı tabiri "Felaket gemisi düşmanı her yönden yürüdü; her birisi beni çiğneyip batırmak için üzerime doğru dümen tuttu" anlamına gelen bir beytinde şöyle kullanmıştır:

Düşmen-i fülk-i felâket yürüdi her sûdan Her
birisi beni çignetmege dutdı dümen

Gubârî k. 8.b.

'Işkî de bu tabiri "(Ey)Ten gemisi! Eğer ecel kaptanı üstüne şöyle bir dümen doğrultursa (artık) hangi limana kaçarsın der" anlamına gelen bir beytinde şöyle kullanmıştır:

Kangı limana kaçarsın deye mellâh-ı ecel
Fülk-i ten şöyle eger üstüne dorulda dümen

'Işkî k. 2.b.

Yetîm de aynı tabiri "İspanya denen o lanetlenmiş kafire doğru dümen tutarak; yine şevke gelip girdik donanma-yı humâyuna" anlamına gelen bir beytinde şöyle kullanmıştır:

Dümen dogrultup Ispanya deyen bî-dîn-i mel'ûna
Yine şevk eyleyüp girdük donanma-yı hümâyuna

YD AAg. 182/1

FALYA

Su sızdıran delik, bağlantı oyuğu anlamlarına gelir.

Nitekim Gubârî bu tabiri " Derniri ve safrası kalafatsız (ziftlenmemiş) bir köhne gemi; bağlantı oyukları yer yer açılmış (delikler oluşmuş) her taraftan su girer" anlamına gelen bir beytinde şöyle kullanmıştır:

Lenger u safrası yok bir kalafatsuz köhne
Falyası yer yer açılmış, su giriir her sûdan

Gubârî k. 2.b.

FÂNÛS-I HAYRÜDDİN[22]

Muhtemelen geminin kıç tarafında olan ve geceleri yakılan seyir feneridir. Nitekim Yetîm "Hayrettin Paşa'nın seyir fenerlerinin donanmaya kılavuzluk etmesiyle öyle bir batıya doğru yol aldık ki Ankona doğuda kaldı" anlamına gelen bir beytinde bu durumu şöyle anlatıyor:

Donanmaya delîl olub yine fânûs-ı Hayrüddin Şu
denlü garba 'azm etdük ki şarka düşdi Ankona

YD AAg. 182/3

[22] Krş." ve bir tiirlU baştarda vardır ki ona HUnkar gemisi derler, Üç fenerlidir." Tuhf. s.226

FİRKATA

10-17 oturaklı, çektiri nevinden olan firkatalann her küreğini iki-üç kişi çekerdi. Firkatalar, aynı zamanda ince donanma sınıfından olduklan için nehirlerde de kullanılmakta, süratli hareket ettiklerinden haber getirip, götürmekteydiler. Muharebe zamanlarında fırkatalara 80 hatta 100 levend konulmaktaydı. Firkata, şiirimizde muhtemelen söyleniş benzerliğinden ötürü hep firkat kelimesiyle birlikte düşünülmüş ve kullanılmış (şibh-i iştikak) bu nedenle de aynlık acısı, uzak düşmek, gam çekmek gibi duygulann işlendiği beyitlere konu olmuştur. Nitekim Âgehî tamda bu manada, "Sen çektirip fırkatanı (kürekle ilerlemek) bizden uzaklara gittin, ben ayrılık denizinde nice fırtınalar çektim" anlamına gelecek şekilde şöyle der:

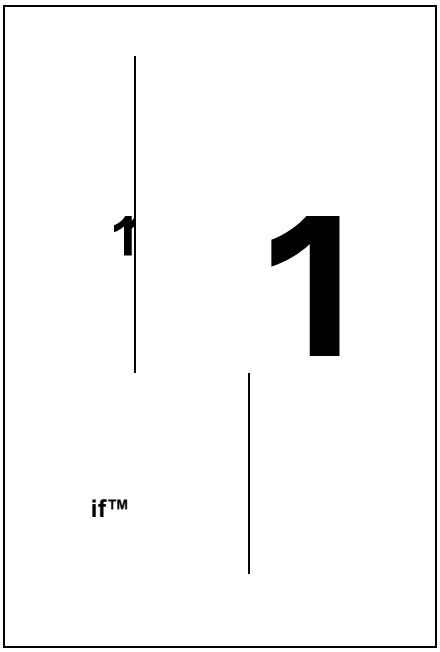

Resim 5

Çekdürüp firkatam bizden ırag oldun sen
Bahri firkatde nice furtunalar çekdüm ben

Âgehîk.1/1

Monla Mehemmed ise tahmisinde "Ey gönül! Yokluğu çatsan (düşsen) ne çıkar (dünyevî) varlığı yavaş yavaş yak, bu ödünç varlık gemini firkatadan daha harap eyle" anlamında şöyle der:

Çata-gör yokluga yak varlıgı ey dil yab yab
Keşti-yi 'ariyetün firkatadan eyle harâb

M.M.tah. 26/1-2

Burada firkata tabirini firkât tabiriyle birliktre düşünmek ve aynlık denizinde seyretmekten harab olmuş bir âşığa benzetmek yerinde olacaktir.

Yine Monla Mehemmed aynı tahmisin bir bşaka bölümünde firkât ve firkata tabirlerini birlikte kullanmak suretiyle " Ey Mehemmed yoksa sen aynlik

denizinde mi seyrettin ki aynlığının fırtınasını firkataya buldurdun" anlarmnda şöyle der:

Ey Mehemmed, yem-i hicrânda mi yohsa yürüdün
Firkatün furtunasın firkataya buldurdun

M.M.tah. 31/1-2

Derûnî de Âgehî kasidesine yazdığı naziresinde "Bir poca bir orsa (bir geri bir ileri) gezerek bizi oyalayıp (ardından) çektirip firkatanı bizden çok uzaklara gitme beyim" anlaminda şöyle der:

Bizi avlatma, begiim, geh poca geh orsa geziip
Çekdürüp firkatanu bizden irak olma inen

Derûnî k. 42.beyit

Rahîmî ise bir beytinde "Zamani geldi nağmeli şiir okuyanın nefesi gönül ve cana salinsin (tesir etsin) gam firkatasi da ummana doğru yol alsın (içimizi efkâr bassın)" anlaminda şöyle demiştir:

Dem geldi dem-i şâdî dil ü câna salınsun
Gam firkatasi cânib-i ummâna salınsun

RDAM e.254/1

FLANDRA (fılandıra, filandara)

Harp gemilerinin ve her türlü beylik gemilerin grandi direklerine çekilen ensiz ve uzun şerit sancaklara denir. Gemi kumandanlanna "siivarilerine" mahsus bir forstur. Şiirimizde daha çok şekliyle alakalı benzetmeler yapılmıştır. Nitekim Gani-zâde Nâdirî bir beytinde yelkeni anka kuşuluna flandirayi onun kuyruğuna kadirgamn kendisini ise anka kuşuna sanlmış bir ejderhaya şöyle benzetmektedir:

Fılandıra dümidür oldı yelkeni sîmurg
Kadirga ana sanlmış mehîb ejderhâ

Gani-zâde Nâdirî k. 14/10

Gerçektende simurg (anka) ve ejderha motifleri doğuda Çin ve İran kültüründe olduğu gibi Turk kültüründe de süsleme sanatının bir unsuru olarak yer almıştır.Tırsî ise flandira tabirini bir beytinde adeta erkeklik organi anlarmna gelecek şekilde şöyle kullanır:

Resim 6

Üstine çıkup filandara dikeydüm diyerek Merkezin
buldum takışdurdum anun mihverlidilr

TDKY g.74/2

FOGLA

İtalyanca. "Foglia"[23]dan yaprak, varak anlarmna gelir. Şiirimizde defter anlamında kullamlmış.

Nevbetünfoglasını beş güne dek eyle şümâr

M.M. tah. 22/3

Vardiyanın defterini beş güne dek hesapla... Bugün hala vardiya zabitleri vardiyalan süresince geçen olaylan, hava durumunu, rüzgânn yönünü ve saat başı bulunduklan tahmini mevkilerini vardiya defterine kaydederler

FONDA

İtalyanca "fondo" dan gemilerde demiri deniz dibine bırakmak (demir atmak) için verilen komuttur. Nitekim Âgehî bu tabiri bir beytinde "Ten demiri yokluk denizine fonda olmadan can kalyetasını rüzgân kıça alarak kullan.(Ecel gelip ölmeden önce bu dünyada âhirette ruhunu kurtaracak doğru işler yap)"anlamında şöyle kullanrmştır:

Olmadın lenger-i ten bahr-i fenâya fonda
Pupa âlât He can kalyetasını kullan

Âgehî k. 27.b.

---

[1] (çevirimiçi) http://www.wordreference.com/iten/foglia(6 Haziran 2008)

İlâhî de aynı tabiri "Kalbinin demirini sıdk limanina at ki beden gemin devrilip batmaktan kurtulsun" anlamina gelen bir beytinde şöyle kullanır:

Lenger-i kalbilni fonda eyle liman-i sidka
Kurtila zevrak-i ten tâ alavand olmakdan

İlâhîk. 16b.

FORSA

Denizcilik terimi olarak forsa iki farkli anlamda kullanilir birincisi kiirek esiri veya mahkûmu, ikincisi hızlı, çabuk, kuvvet anlarmndadir. Bunun dışında şiirimizde denizcilik dışı diyebileceğimiz sert kaba anlamında kullanıldığı da görülmektedir.

Nitekim Yetîm murabbasinda hızlı manasina gelecek şekilde "Dümenler kâfire akin etmek için doğrulalı yelkenler dondadır (arkadan esen muvafık rüzgârla doludur) ve gemiler hızlı bir şekilde seyrederler" anlamında şöyle der:

Kâfire gâret içün dogrulalı dümenler
Gemiler forsa yürür dondadur yelkenler

YDAAmur.1/6

Yine Yetîm aynı tabiri bu kasidesinde "kürekleri şöyle kuvvetle çektirip ilerlet, deniz kuşu kolu kandı dökük kalsın(yine de yetişemesin)" anlamında şöyle kullanır:

Şöyle çekdür gemiyi forsa idiip
Kala murg-âbî döküp bâl u perin

YDAAkıta.1/11

Deniz kuşu süratin sembolüdür.

---

[24] Andreas, Tietze (1955), "XVI. Asır Türk Şiirinde Gemici Dili; Âgehî Kasidesine Nazireler" **60. Doğum Yılı Miinasebetiyle Zeki Velidi Togan'a Armağan,** Istanbul, s. 462

Agehi ise bu terimi yine hızlı manasına gelecek şekilde "Güzeller hızla kaçıp sana kenar olmazsa yaklaşmazsa, sen onlardan uzakta durma bu duruma bir iki gun bu duruma katlan" anlaminda şöyle kullanır:

Hublar forsa kaçub sana kenar olmaz ise
Olma onlardan alarga bir iki gun katlan

Âgehîk. 16.b.

Derûnî ise bu tabiri kasidesinde " Suların çınann ayağına zincir taktı, görenler yeşil bahçeyi hızlı gemi zannettiler" anlaminda şöyle kullanır:

Kadena takdı ayagına çınarun sular
Sebzezâr-ı çemeni forsa gemi sandı gören

Derûnî k. 11 .b.

Burada forsa tabiri hizli siiratli gemi anlaminda kullamlmakla beraber beytin ilk kısmında geçen ayağına kadena (zincir) takmak tabiri kiirek esirlerinin(forsa) ayaklannin zincire vurulmasini da akla getirir. Gubâri de yine aynı şekilde bu tabiri "Korsanlar hizli kadirgalanni kiirekle yiiriitmek suretiyle beni maymun gibi topa tuttular" anlaminda şöyle kullanmıştır:

Çekdürüp forsa kadirgalanni korsanlar
Topa dutdi beni maymûn gibi hep ol düşmen

Gubârî k. 9.b.

Cûyî[25] ise bu tabiri "Sur üflendiği ve nitekim öliiler mezarlanndan kalktığı vakit kiirek mahkûmlan hemen (ancak) o anda ayağa kalkarlar" anlamina gelen bir beytinde kiirek esriri veya mahkûmu olarak şöyle kullanmıştır.

Nefh-i sûr oldugu vakit nite ki hakdan mevta
Kalkup ayakta heman lahzada forsa çerisi

Cûyîk. 21.b.

[25] LF s.344

Aynca forsa tabiri Monla Mehemmed'in Âgehî kasidesine yaptığı tahmisinde "Zamane güzelleri nâdânlara (cahillere) uzak değil sert yüzleri sebebiyle birçok irfan sahibine yüz çevirirler (uzak dururlar)" anlarmnda şöyle kullanihr.

Bu zaman hublan alarga degül nâdâna
Forsa yüzden pocalar hayli zevî'l- 'irfâna

MM. tah.7/1-2

GEMİ (barça, fülk, keştî, sefine, zevrak)

Suda yüzen insan ve yük taşımaya yarayan her türden taşıtın genel adıdır. Şiirimizde gemi hemen her şeye benzetilmiştir. Bu benzetmeler daha çok gemi, fiilk ve keşti kullanimlan üzerinde yoğunlaşır. Benzetme yapılırken ses uyumu da dikkate alınır "fülk-i fikr ve fülk-i felek" de olduğu gibi...

<- **Beden**

Yahya Bey "Ecel denizi beden gemisini batırdığı zaman kiymetli bir inci gibi değerimiz anlaşılır" anlamına gelen bir beytinde bu benzetmeyi şöyle yapmıştır:

O dem ki gark idefülk-i vücûdı bahr-i ecel
Biline dürr-i girân-mâye gibi kıymetümüz

YBDÇ g. 183/4

Necâti Bey de aym benzetmeyi "Beden gemisi göz yaşı denizime batmadan ey uygun rüzgâr gel bizi bir kenara çıkar" anlamına gelen bir beytinde şöyle kullanmıştır:

Gark olmadın gözüm yaşı bahrına fülk-i ten
Iy bâd-ı şurta gel bizi al bir yana çıkar

NBMK g.78/2

<r **Can**

Azmî-zâde Haletî bu benzetmeyi "Hicran belasinin yüklü öyle yüklendi ki korkanm can gemisi (bu) gam deryasinda batacak" anlamina gelen bir beytinde şöyle kullanmıştır:

Şöyle yüklendi ana bâr-ı belâ-yı hicrân
Korkann kim bata deryâ-yı gama keşti-yi cân

AHBK s.626/1

Şeyhülislâm Yahyâ da aynı benzetmeyi bir beytinde "Nehir gibi çok olan gözümün yaşı korkanm can gemisini kaygı denizine batıracak" anlamına gelecek şekilde şöyle kullanır:

Korkum budur ki gark ide deryâ-yı gussaya
Keşti-i cânı bahr-ifirâvân olan yaşum

ŞYDHg.251/3

<- **Emel**

Bu benzetme MezâkîA nin bir beytinde "Eğer rüzgânm uygun bir rüzgâr olsaydı emel gemisi bugiine dek gam sahilinde kalmazdı" anlamina gelecek şekilde şöyle geçer:

Bu gûnefülk-i emel kalmaz idi sâhil-i gamda
Eger ki şurta-i tevfîk-i rûzgârum olaydı

MDAM g.414/8

<- **Endişe**

Bu benzetme Şeref Hanım'ın bir beytinde "Elem denizi bir ileri bir geri coştu baştankara et endişe gemisi hiç sahilde ikamet eder mi?" anlamina gelecek şekilde şöyle geçer:

Coşdı bahr-ı elem orsa poca başdan kara it
Fülk-ı endîşeye sâhilde ikâmet mi olur

ŞHDMAk.15/7

<- **Fahr**

Ey Lebib'in kalemi! Bu kadar kendini övmek yeter. Övünme gemisinde başka dümen döndürmeyecek misin?

Hod-fürûşî bu kadar besdir eyâ kilk-i Lebîb
Keşti-ifahrde döndürme misin gayr dümen

LDOK k.24/17

<- **Felek**

Âgehî bu benzetmeyi "Gönül ve can gemisine bela rüzgân geldi çattı; (sanki) bu felek gemisi bizi çiğneyip batırmak için üzerimize doğru dümen tuttu" anlamına gelen bir beytinde şöyle kullanmıştır:

Geldi çatdı dil u can zevrâkına bâd-ı belâ
Bizi çignetmege bu fülk-i felek dutdı dümen

Âgehî k. lO.b.

Usûlî de aynı benzetmeyi "Felek gemisi aş denizinin girdabına düştü done done kendini girdaptan kurtaramaz" anlamina gelen bir beytinde şöyle kullanır:

Düşdü aşkın bahrinin girdabına fülk-i felek
Done done kendö'zin kurtaramaz girdâbdan

UDMİg. 109/2

<r **Felâket**

Bu benzetme Mostarlı Ziyâî'nin bir beytinde " Felek kahır rüzgânyla bizi girdaba salmıştır, şimdi aynlık denizinde felaket gemisi bekleriz" anlamina gelecek şekilde şöyle geçer:

Bâd-ı kahr ilefelek girdâba salmışdur bizi
Bahr-ı fırkatda henüzfülk-i felâket beklerüz

MZMGs. 170/4

<r **Fikir**

Aynî bu benzetmeyi bir beytinde "Fikir gemisi övgü denizinde batmıştır onu duadan başkası sahile ulaştıramaz" anlamına gelecek şekilde şöyle kullanmıştır:

Gark-ı deryâ-yı senâdurfülk-i fikr
Sâhile iletmez am illâ du'â

ADAM k.32/109

Aynı benzetme Sehâbî'nin bir beytinde " Fikir gemisi övgü denizine batmıştır, onu dua ile denizden sahile çek" anlamına gelecek şekilde şöyle geçer:

Gark oldı fülk-i fikr bihâr-ı medâyihe
Çek sâhile du 'âyile am bihârdan

SDCB kıta.35

<r **Gam**

Bu benzetme Azmî-zâde Haletî'nin bir beytinde "Gamının gemisi gönül (denizinin)engin sulannda dursa bunda şaşılacak ne var almndan sarkan o kivnk saç lülelerin yer yer demir atmıştır" anlamina gelecek şekide şöyle geçer:

Aceb mifülk-i gamun tursa lücce-i dilde
Hamîde turrelerün saldı câ-be-câ lenger

AHBK k.28/20

<r **Gönül**

Sehâbi bu benzetmeyi "Eğer lutfunun denizinden uygun riizgar erseydi gönül gemisi sıkıntı girdabından sahile yol bulurdu" anlamina gelen bir beytinde şöyle kullanmıştır:

Muvâfık rûzigâr irseydi ger deryâ-yı lutfundan
Bulurdı fülk-i dil girdâb-ı mihnetden reh-i sâhil

SDCB s.239/6

Azmî-zâde Haletî'de aynı benzetmeyi "Gam denizinin ortasından gönül gemisinin rüzgânyla bir gün sahile çıkmak mümkündür ama Nuh(as) ömrü gibi uzun bir ömür ister" anlamına gelen bir beytinde şöyle kullanır:

Miyân-ı bahr-i gamdan keşti-i dil rûzgârıyla Kenâra
çıkmak olur bir gün ammâ 'ömr-i Nûh ister

AHBK s.262/3

«■ **Hayal**

Antepli Aynî Es'ad Paşa'yı övdüğü kasidesinde atının süratini tasvir etmek amacıyla "Eğer atını bir kez suya sürse insan kolunu kanadını hayal gemisine yelken dahi etse yetişemez" anlamına gelecek şekilde şöyle der:

İremez suyına deryâya revân itse am
Olsa da bâl ü peri fülk-i hayâle yelken

AAMA k.5/63

Karamalı Aynî de "Ey sevgili hayalinin gemisi (içinde) aksın(seyretsin) diye gözlerimden (akan yaşlarla) bende bir deniz yapayım." Anlamına gelen bir beytinde bu benzetmeyi şöyle kullanır:

Cereyân olmagıçun fülk-i hayâlün sanemâ
Gözlerüm 'AYNÎ bigi bende bihâr eyleyeyüm

ADAM g.348/9

<- **Hilâl**

Bu benzetme Bâkî'nin bir beytinde "Karanlık yaklaştı gece oldu diye hilal gemisi yelken açmış süratle sahile varmaya azmeder" anlamına gelecek şekilde şöyle geçer:

Kara yaklaşdı şeb irdi diyü keşti-i hilâl
Bâd-bân açmış ider sür'at He 'azm-i kenâr

BDSK k.25/10

Aynı benzetme Azmi-zâde Hâletî'nin bir beytinde "Doğu ve batı tahtının padişahı (güneş) hilalinin gemisini ayda bir kez donatip gökyüzü denizine salsin" anlarmna gelecek şekilde şöyle kullanılmıştır:

Tâ sala deryâ-yı eflâke hilâlün fülkini Ayda
bir kez tonadup şâh-ı serîr-i hâverân

AHBK k.36/41

<- **Mihnet**

Bu benzetme Hayretî'nin bir beytinde "Bu gökyüzü bir sıkıntı gemisidir bir türlü karar kılmaz hep döner galiba rüzgâr onu girdaba düşürmüştür" anlamına gelecek şekilde şöyle kullanılmıştır:

Bufelek birfülk-i mihnetdür döner kılmaz karâr
Düşürüpdür gâlibâ girdâba am rûzgâr

HDMÇ k.9/1

<- **Nazm**

Tırsî "Kalemin şiir denizinde sana adeta bir dümen vazifesi görseydi nazım gemisini fıtına ve dalgalar içersinde yüzdürmek zorunda kalmazdın" anlamına gelen bir beytinde vezinli söz söyleme işini bir gemiye şu şekilde benzetir:

Keştî-i nazmı kumdan uçurmazdun 'âdetâ
Bahir-şi'rde hâmen olaydı dümen sana

TDKYg.13/4

<- **Tabut**

Mostarlı Ziyâî "Rüzgâr (zaman) Ziyâîyi fena denizine saldı tabutu gemi kefeni de yelken oldu" anlarmna gelen bir beytinde şöyle kullanmıştır:

Bahr-ı fenâya saldı Ziyâ 'îyi rûzgâr
Tâbûtı zevrak u kefeni oldı bâd-bân

MZMG g.365/5

<- **Ümit**

Bu benzetme Haşmetî Külliyatı'nda "Hırs kaptanı ümit gemisini rüzgârda kullanamaz mahmmiyet denizinde batmr" anlamina gelecek şekilde şöyle kullanılmıştır:

Fülk-i ümîdi kullanamaz rûzgârda
Gark-âb-ı bahr-ı haybet eder nâhudâ-yı hırs

HKHAg. 124/4

Azmî-zâde Haletî aynı benzetmeyi "Ümit gemisinin yelkenini açıp gayret melteminin zamanını bekledim" anlamina gelen bir beytinde şöyle kullanmıştır:

Salup fülk-i ümîdün bâd-bânın ('n'irclıliimı
nuluiii-i lıiııııınl rıiııiiiıı

AHBK mes.8/66

<- **Yalan, dolan**

Bu benzetme Sohbetü'l-ebkâr'da "Cehalet sancağı dünyayı zapt edip yalan dolan gemisi zamanını buldu" anlamina gelecek şekilde şöyle kullanılmştır:

Râyet-i cehl olup âlem-gîr
Buldı eyyâmınıfülk-i tezvîr

NASEmes.1248

GÖNCÜK

Kelime anlamı olarak deri parçası demektir. Beyitlerde ise kayıklarda kürekleri ıskarmoza sabitlemek için kullanılan ve bir deri parçasından müteşekkil aksam anlamında kullanılmıştır. Nitekim Tırsî "Ne göncük kaldı ne de kürek, abliyi elinden

Resim 7

kaçırdı; çaresiz kayıkçı sonunda kendisini dalgalara teslim etti (sonunda dalgalara kapılıp alabora oldu)" anlarmndaki bir beytinde bunu şöyle kullanmaktadır:

Kalmadı göncük kürek kaçurdı elden abliyi
'Akibet bî-çâre kayıkçı uçurdı kumdan

TDKYg. 146/9

Gubarî de aynı tabiri "Rüzgâr ters esiyor göncük de elden gitti dalagalardan geminin başında ve kıçında kanntılar oluşmaya başladı" anlamına gelen bir beytinde şöyle kullanmıştır:

Rüzgâr ise muhâlif gidüp elden göncük Mevc
urup geldi karıntı yine başdan kıçdan

Gubârî k. 5.b.

GÖNLEK (Pîrâhen)

Yelken sanlı iken kirlenip harap olmasın diye üzerine geçirilen buranda kılıflardır.

Nitekim Gubârî bu tabiri "Sonra ben böylece Hakka yakanrken (kendimi) gömlek gibi göğe göz dikmiş halde buldum" anlamına gelen bir beytinde şöyle kullanmıştır:

Pes bu vechile münâcât ederken Hakka Göke
gönlek gibi göz dikmiş iken gördüm ben

Gubârîk. 15. b.

Gömlek diye tabir edilen kılıflann kenarlannda göz gibi delikler vardır. Zaman zaman Allah'a yakarmak için ellerimizi açtığımızda gayr-i ihtiyari de olsa başımızı kaldınp göğe doğnı bakanz. Gubârî bu durumla gömlek denen kılıflann kenarlanndaki göğe doğru bakan delikleri arasında benzerlik kurmuş gibi gözüküyor.

'Işkî de bir beytinde "Kefen ten gemisine tenta fora dediği için pirâhen (gömlek) yokluk iklimine dek yelken açar" anlamında şöyle der:

Tentafora deye ten zevrâkına çünki kefen
'Adem iklimine dek yelken açar pîrâhen

'Işkîk. l.b.

Kefenin ten gemisine tenta fora demesi ölünün bedenine sarılmasıyla gerçekleşir. Bu aym zamanda âhiret yolculuğunun da başlangıcıdır. Gömlek (pîrâhen) nasıl ki sarılı haldeki yelkenleri dış etkenlerden korumak için üzerine geçirilmiş bir buranda kılıfıysa (ki bunlar eskiden muhtemelen deriden imal ediliyordu) aynı durum insan için düşünüldüğünde insan derisi de insanın iç organlannı dış etkenlerden koruyan vücudun üzerine geçirilmiş bir gömlek gibidir. Bu durumda gömleğin yokluk iklimine yelken açması, kefene sanlmış bir insan bedeninin çürümeye başlaması diye düşünülebilir.

HARTİ

Rumca harita anlamına gelen harti kelimesinin aynen kullanılmasıdır.

Nitekim Âgehi bu tabiri "Eğer aşk denizinde kaptan olduysan (sana) şevk pusulası ile sıkıntı dert ve gam haritası lazımdır" anlamına gelen bir beytinde şöyle kullanır:

Eger oldunsa mahabbet denizinde mellâh
Pusula şevk gerek harti gam u derd ü mihen

Âgehîk. 13.b.

Gubârî ise bu tabiri " Bir elimde pusula bir elimde harita ben bu hayret (denizinde) ilerlerken ansızın yelken göründü" anlamına gelen bir beytinde şöyle kullanmıştır:

Bir elümde pusola ve bir elimde harti Ben bu
hayretde ve nâgâh göründi yelken

Gubârî k. 6. b.

Gubârî bu beytinde pusula derken peygamber efendimizi ve onun sünnetini, harita derken Kur'an-ı Kerîmi, yelken derken de kefeni kastediyor. Bu şekilde düşünüldüğünde beyit; "Bir elimde peygamber efendimizin sünneti diğer elimde Kuran ben bu hayret denizinde yol alırken ansızın karşıma kefen yani ölüm çıktı" şeklinde yorumlanabilir.

Derûni de aynı tabiri "Bir Hıristiyan denizci ansızın beni aldı(gönlümü çeldi) zaten gönlüm uzun zamandır uzaktan takla urmaktaydı[26] (uzaktan peşinde dolanıyordu)"anlamına gelen bir beytinde şöyle kullanmıştır:

Aldı ansuz beni bir harti suratlu maryol Niçe
dem-dür ki gönül takla urur gen yakadan

Derûnî k. 32.b.

ISTILÂHÂT-I ÇİÇİLYA(Sicilya)

İtalyanca siciliano'dan. Gemici tabirleri demektir. Denizci ıstılahlan o dönemde Avrupa'nın en güçlü Akdeniz devleti olan İspanya-Sicilya imparatorluğuna atfedilmekteydi.[27] Nitekim Derûnî bu tabiri "Kelime ve cümlelerini bilmezken Gemici tabirlerini okuyup yazdım" anlamına gelen bir beytinde şöyle kullanmıştır.

Istılâhât-ı Çiçilyanı okudum yazdum Anun
elfâz u 'ibârâtı ne-dür bilmez iken

Derûnî k. 24. b.

İLEVEND bk. Levent

İSKANDİL (mi'yer)

Denizin derinliğini ölçmek ve deniz dibinin durumunu anlamak (balçık, kum taşlık vs) için kullanılan bir kurşun ağırlıkla bu ağırlığa bağlı ve üzeri taksimatlı bir savlodan (bir çeşit ince halat) ibarettir. Bu işlemin kendisine de iskandil etmek

---

[2] Takla urmak krş. Volta urmak
[27] Bk. A.Tietze, XVI. Asır Türk Şiirinde Gemici Dili "Âgehî kasidesine nazireler"Derûnî
kasidesine ait izahlar.

denir. 'Aşkî-i Kadîm bu tabiri "mi'yer" kelimesiyle karşıladığı bir beytinde " Makamın (itibann) öyle sonsuz (dipsiz, derin) bir denizdir ki şüphe gemisi ne kadar çabalasa da derinliğini ölçemez (iskandil edemez)" anlamina gelecek şekilde şöyle kullanmıştır:

Câhun ol deryâ-yı bî-pâyân-durur ki ol arada
Vehm keştîsi nice cehd Use bulmaz mi 'yeri

'Aşkî-i Kadîm

Ayrıca "iskandil etmek" tabiri TDK'nın güncel terimler sözlüğünde de şöyle geçmektedir: 1 Deniz derinliğini ölçmek. 2 Soruşturmak, araştırmak: 3 (Mecaz) bir işin içyüzünü araştırmak, bilgi toplamak. 4 (Argo) gözetlemek, çevreyi kollamak. Nitekim Derûnî bir beytinde "iskandil etmek" tabirini tam da bu dördüncü manada "Gönlü gözetleyerek aşk denizine kanat aç; Allah'a sığın ve erenlerden içtenlikle yardım iste" anlamina gelecek şekilde şöyle kullanmıştır:

Bahr-i 'ışka dili iskandil idüp perrân it
Sıgın Allaha çıgır erlere cân u dilden

Derûnî k.33.b.

İRGALYA

Yunanca ergaleia kelimesinden aletler ve makara (balıkçı teknelerinde) anlamina gelir. Nitekim Âgehî bu tabiri "Ben yâri deniz kenannda kucaklarken Al götür irgalyayı (tası tarağı topla uzaklaş) bize engel teşkil etme,(tehlike arz etme)"anlamina gelen bir beytinde şöyle kullanmıştır:

Götür ırgalyayı olma paçariz ey agyâr Yâri ben
bahr kenânnda kenar eyler iken

Âgehîk. 18.b.

İŞKAMPAVİYA (işkampavya)

İtalyanca scampavia'dan gelir. Gemilerde asker nakletmede ve ağır hizmetlerde kullamlan en büyük filikalardır.Kürek ve yelkenle işletilir.

Nitekim Tırsî müstehcen imalarla yüklü olarak kullandığı bu tabiri bir beytinde "Onu işkampavya gibi yanima alıp yatırdım; ortasina bir seren diktim ki baştan ayağa altınlıdır" anlamına gelen bir beytinde şöyle kullanmışır:

Yanuma aldum yaturdum am işkampavya-veş
Ortasina bir seren dikdüm ser-â-pâ zerlidür

TDKY g.74/3

Yine Tırsî bu tabiri bir başka beytinde "Dilberin işkampavya gibi yatağını bir görseydim; biz onun için manka-i pây-zâna(forsalann, ayaklanndan zincire vurulan kürek mahkumlannın oturaklan) girmiş çıkmışız" anlamına gelecek şekilde şöyle kullanmıştır:

Dil-berün görseydüm işkampavya-âsâ yatagın
Anun-içün manka-i pây-zâna girmiş çıkmışuz

TDKY g.80/2

KADIRGA

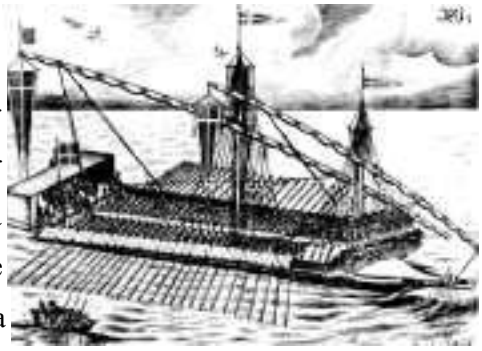

Resim 8

Eski devirlerde kürek ve yelken ile yürütülen, süratli ve yönetimi kolay bir savaş gemisi tipidir.Âgehi bu tabiri bir beytinde "Denizde yüzünü seyreden Hızır' a erişir; seni bir kez kadırgada gören kadre uğrar (değer kazanır)" anlamında şöyle ; kullanmıştır:

Seyr eden yüzünü deryâda erişür Hızra Kadre
ugrar seni bir kerre kadırgada gören

Âgehî k. 6.b.

Hızır (as) denizciler için bir nevi kurtancı gibidir günümüzde bile şifahen anlatılan birçok denizci hikâyesinde Hızır (as) kastedilerek düştükleri zor durumdan kurtulmalanna o an görülen aksakallı bir ihtiyarın yardımcı olduğu anlatılır. Ayrıca halk içinde yaygın olarak bilinen Hızır(as.)'rnın Kadir gecesinde

doğmuş olduğu inancı[28] da hesaba katılırsa beytin ikinci mısrasında geçen "Kadr" kelimesinin Kadir gecesine tekabül ettiği ve " Seni bir kez kadırgada gören Kadir gecesine erişmiş gibi olur" denmek istendiği düşünülebilir. Aynca beytin ikinci kısmında kadr ve kadırga kelimeleri bir arada kullanılarak şibh-i iştikak sanatı yapılmış.

Derûnî ise bu tabiri "İki gözüm sanki su alan iki kadırgaya benzer; sanırsın ki bir liman bulup kirpik kürekleri (yerine) kondu" anlamına gelecek şekilde şöyle kullanır:

Sulanur iki kadırga gibi-dür iki gözüm Kondu
müjgân-ı kürek buldı sanasın iliman

Derûnî k. 27.b.

Gani-zâde Nâdirî de bir beytinde yine kadırga ve göz arasında ilişki kurarak "Kırmızı kadırga gökyüzünün gözüydü. Onun kaptanına Hz. Hamza denilse yeridir" anlamına gelecek şekilde şöyle der:

Kadırga aşkar idi evc-i fezânun çeşmi Süvâr
olan kapudana dinilse Hamza revâ

Gani-zâde Nâdirî k. 14/22

Beyitte geçen aşkar ifadesi kızıl kırmızı anlamlanna geldiği gibi aynı zamanda "Hamzanâme" de geçen efsanevi attır. Bu ata aynı zamanda "Aşkâr-ı Divzâde" de denir. Cin soyundan bir attır. Su üstünde gidebilir. Aynca kanatlan olup gerektiğinde uçabilmektedir. Bu atın sahibi ve süvarisi Hz. Hazmadır. Beyitte "Hamza", "Aşkar" ve "Süvâr" kelimelerinin bir arada kullanılması bu efsanevi hikâyeye işarettir. Aynca Kadırga şekil itibanyla göze kürekleri de kirpiklere benzetilir. Gökyüzünün gözü ise güneştir. Güneşin ışınlan da kirpikleri dolayısıyla da kadırganının küreklerini andınr. Güneşin esasen kırmızı renkte olduğu ve aşkar kelimesinin de aynı zamanda kızıl, kırmızı anlamı göz önüne alınarak mavi denizde seyreden kırmızı kadırga gökyüzündeki güneşe

[28](LF s.525)

benzetilmiştir. "Süvâr ve Süvari" at binicisi anlamına geldiği gibi aynı zamanda denizcilik ıstılahatında gemiye kumanda etmesi sebebiyle l.Kaptan anlamına gelmektedir. Bu tabir günümüzde de kullanılmaktadır.

Tâcî-zâde Câfer Çelebi ise bir beytinde kadırgayı can alıcı bir timsaha benzetmiş ve "Her kadırga can alıcı bir timsah gibidir ki bu engin denizler her zaman ona bir lokma azık olmuştur" anlamında şöyle kullanmıştır:

Her kadırga bir neheng-i cân-sitândur gûyiyâ K'
ana her dem tu 'me olmış lücce-i deryâ-makâm

TCÇD k. 14/21

Rahîmî de bir beytinde "Ey Rahîmî! Seni bir gece o sevgiliye ulaştırsın diye yalvarıp bağrının yağını kadırgaya sür" anlamına gelecek şekilde şöyle der.

Seni bir gice tek ol şem-i bezm-ârâya irgürsün
Rahîmî yalvarup çal bagrunun yagın Kadırgaya

RDAM g.289/7

Kadırgalar daha hızlı gitmeleri için yağlanır. Beyitte bu duruma işaret vardır.

KAMARTİN

Köprüüstünde "kumandalann verildiği küpeşte" anlamına gelen bu tabir Venedik lehçesinde bulunan "caomartin" kelimesinden alınmıştır. Tabirin İtalyancadaki karşılığ ise "capomartino" dur. Nitekim Yetîm "Kaptan yelkenci gemicilerinin hünerini kumanda küpeştesinden silistre düdüğüyle emir vermek suretiyle test eder" anlamına gelen bir beytinde bu tabiri şöyle kullanmıştır:

Be kamartinde silisreyle bilür
Gemiçi neftîlerinün hünerin

YDAAkıta.1/16

KALYETA

Resim 9

19-24 oturaklı çekdiri nevinden bir gemidir. Ayni zamanda nehir gemisi olan kalyeta tuna donanmasinda da bulunurdu. Özellikle takip hizmetinde kullamlan kalyetalann başlannda topu ve harp zamanlannda 220 kadar cenkçisi bulunurdu. Nitekim Âgehî bu tabiri bir beytinde "Ten demiri yokluk denizine fonda olmadan can kalyetasim rüzgârı kıça alarak kullan.(Ecel gelip ölmeden önce bu dünyada âhirette ruhunu kurtaracak doğru işler yap)"anlarmnda şöyle kullanmıştır:

Olmadın lenger-i ten bahr-i fenâya fonda
Pupa âlât He can kalyetasim kullan

Agehî k. 27.b.

Monla Mehemmed de bu tabiri bir tahmisinde "Aşk denizi içinde bu gönül kalyetasıdır seyyâh" anlamına gelecek şekilde şöyle kullanmıştır:

Bahr-i 'ışk içre bu dil kalyetası-dur seyyâh

M.Mtah. 13-1

Zâfî de tahmisinin bir bölümünde bu tabiri "Talihimin kalyetası umarım geride kalmaz" anlarmnda şöyle kullanrmştır:

Tali 'üm kalyetası kalmaz umaram geride

Zâfîtah. 3-1

Tırsî ise bu tabiri bir beytinde "Çekdiri, kalyeta bunlar başdan başa esirlerle doludur, kalyon erbabı olanlannsa hepsi tersanelidir" anlamında şöyle kullanmıştır:

Çekdiri kalyeta başdan başa pây-zan iledür
Kalyon erbâbı olan cümlesi tersanelidür

TDKY g.70/1

KALYON

Resim 10

En üst güvertesinden başka birbiri altında üç batarya topu olan bir sınıf harp gemisidir Bunlara üç ambarlı da denilir. Kürekçi bulunmaz yalnızca yelken kuvvetiyle seyreder. Nitekim Haşmetî Külliyatında bu tabir "(daha önce) Hiçbir vakitte bu kadar (büyük) üç ambarlı kalyon (suya) inmemiş; önceki padişahlann hiçbiri böyle bir gemiye binmemiş" anlamında şöyle geçmektedir:

Bir vakitde böyle Üç 'Anbârlı kalyon inmemiş
Pâdişâhân-ı selefböyle gemiye binmemiş

HKHAtar. 13/24

Tırsî de bu tabiri bir beytinde "Çekdiri, kalyeta bunlar başdan başa esirlerle doludur, kalyon erbabı olanlannsa hepsi tersanelidir" anlamında şöyle kullanmıştır:

Çekdiri kalyeta başdan başa pây-zan iledür
Kalyon erbâbı olan cümlesi tersanelidür

TDKY g.70/1

Yine Tırsî bu tabiri bir başka beytinde "Pusula ve dümenci olmasaydı kalyon enginde yolu bulamazdı" anlamında söyle kullanmıştır:

Bulamazdı yolı enginde kalyon
Pusulayla dümen-dâr olmayaydı

TDKYk.1/36

Antepli Aynî de bu tabiri bir beytinde "İki kalyonu kendisine korkusuz birer kanat edinip birden kuş gibi deniz suyunu doğru uçtu" anlamında şöyle kullanmıştır:

Iki kalyonı idüp kendüye per bîpervâ Kuş
gibi sûy-ı yeme eyledi birden tayrân

AAMA k.4/30

KAPTAN (kapudân, korsân, mellâh, nâhudâ, re'is)

Bir geminin sevk ve idaresinden sorumlu kişiye kaptan denir. Metinlerde gemi kaptanlan için "re'îs", "mellâh" ve hattâ "korsan" isimlerinin kullanıldığı da görülmektedir. Günümüzde yelkenli gemilerin kaptanlanna hala reis denildiği bilinmektedir. Nitekim Antepli Aynî bu tabiri bir beytinde "Sağda solda padişahlann reisiyim diye geçinse de İskender senin lutfunun denizinde kaptan olamaz" anlamında şöyle kullanrmştır:

Bahr-i lutfunda kapûdân olamaz İskender
Geçinir orsa poça gerçi re 'îs-i şâhân

AAMA k.4/3

Derûnî de aynı tabiri "Hakikat denizinde kaptan olanın, Hz. Nuh gibi hayat kurtancı bir kaptan olması gerekir" anlamına gelen bir beytinde şöyle kullanmıştır ("korsan" kelimesi hk. bk. "Korsan"):

Kim ki deryâ-yı hakîkatde olursa kapudân
Hazret-i Nuh-i Ned gibi gerek ol korsan

Derûnî k. 25.b.

Neşâti Reisülküttap Sâmî-zâde'yi övdüğü bir kasidesinde bu tabiri "Gönül denizinin kaptanı öyle muhterem saygı değer bir zattır ki kaleminin akışı (yard nazmı) herkesi kıskandıracak güzellikte eşsiz bir incidir." anlamına gelen bir beytinde "reis" tabirini şöyle kullanmıştır:

Yegâne zât-ı mükerrem re'is-i deryâ-dil Ki
rîziş-i kalemi reşk-i dürr-i yektâdur

NDÖS k.15/13

Gubârî de Âgehî'ye yazdığı nazîresinde bir gemiden bahsederken "Bütün alet ve vasıtalan perişan olmuş; ne kaptan var ne yeke, ne dümenci ne de diimen" anlamina gelen bir beytinde şöyle der:

Ne ki var âlât u esbâbı perîşân olmış
Ne re 'is ve ne yeke var ne dilmenci ne dilmen

Gubârî k. 4.b.

Edebiyatımızda kaptan anlaminda mellâh kelimesi de sıkça kullanılmıştır. Nitekim Âgehî bu tabiri "Eğer aşk denizinde kaptan olduysan (sana) şevk pusulası ile sıkıntı dert ve gam haritası lazımdır" anlamina gelen bir beytinde şöyle kullanmıştır:

Eger oldunsa mahabbet denizinde mellâh
Pusula şevk gerek harti gam u derd ü mihen

Âgehîk. 13.b.

'lşkî de ayni tabiri "(ey) ten gemisi eğer ecel kaptani üzerine doğru diimen doğrultursa (artık) hangi limana kaçarsın der" anlamina gelecek şekilde şöyle kullanmıştır:

Kangı limana kaçarsın deye mellâh-ı ecel
Fillk-i ten şöyle eger ilstilne dogrulda dilmen

'Işkî k. 2.b.

Mesîhî de bu tabiri bir beytinde "Gökyüzü yüceliğinin deryası içinde bir gemidir; rüzgâr kaptan, bulut yelkendir ona hilal de gemi demiri." anlamina gelecek şekilde şöyle kullanmıştır:

Rif'atün deryâsı içre bir gemidür âsumân Bâd
mellâh ebr yelkendür ana lenger hilâl

MDMM k.3/19

Sun'i de bu tabiri "Gönül kaptam gam gemisine çıkmak için kadehi kayık, şarap üzerinde oluşan kabarcığı da yelken edinmiştir." Anlamına gelen bir beytinde şöyle kullanmıştır:

Sun'iyâ mellâh-ı dil gam keştîsine çıkmaga
Sâgarı zevrâk idinmişdür habâbı bâdbân

SDHYs. 124/6

Me'âli de aynı tabiri bir beytinde "Gönül kaptanı silahlanıp büyük gemisini gam denizine salmak için yüreğimin yağıyla yağlar" anlamında gelecek şekilde şöyle kullanmıştır:

Salmaga bahr-i gama mellâh-ı dil idüp yarag
Keştî-yi cesîmi yüregüm yagıyla yaglar

MDEA s. 221/4

Şey Galib de hüsn ü aşk'ında bu tabiri "Gözü yaşlı Nuh ağlayıp inleyerek onun giizellikler denizde kaptan olmuştur"anlamında şöyle kullanmıştır:

Giryân olup oldı Nûh-ı nevvâh
Deryâ-yı melâhatinde mellâh

HAŞG 29

Ayrıca edebiyatımızda "nâhudâ" tabirinin de kaptan anlamında kullanıldığı görülmektedir. Nitekim Meşhûrî bu tabiri "Bu izdiham denizinde kaptan olan acaba hiç rüzgârdan rahat yüzü görür mü?" anlamaına gelen bir beytinde şöy kullanmıştır:

Râhat yüzü görür mü ebed rûzgârdan Bu
bahr-ı izdihâmda aceb nâhudâ olan

MDYAHÇ g. 98/3

Nailî-i Kadîm de aynı tabiri "Ey güzellik gemisinin kaptanı (uğrunda akan)binlerce gözyaşının selinden deniz şimdi bî-kenar oldu(uçsuz bucaksiz bir hale geldi)" anlamına gelen bir beytinde şöyle kullanmıştır:

Sirişk-i dîdeden ey nâhudâ-yı zevrak-ı hüsn
Hazer hazer ki yem bî-kenâredir şimdi

NKD g. 363/2

Aynca Lebîb de aynı tabiri "Gemi ki yelkene uygun rüzgâr bulmaya görsün kaptanı Nuh(as) bile olsa güvenilir yerde değildir" anlamına gelen bir beytinde şöyle der:

Keştî ki bâd-ı şurta-i tevfîk bulmaya Nûh olsa
nâhudâsı degül câ-yı mu 'temed

LDOK, g. 22/3

KAPUDÂN bk. "Kaptan"

KARADAN ÂLET ONARMAK

Bir geminin bozulan her hangi bir aksamının karaya çekilmek suretiyle onaraılmasıdır. Bu işlem aynı aksamın denizde onanlmasından daha sağlıklı ve sağlamdır fakat aynı zamanda kolay olması sebebiyle hafife alındığı da olur.

Nitekim Âgehi bu tabiri "Ey zahid aşk denizi içinde olan aşıka nasihat etmek, uzaktan karadan âlet onarmak gibidir(kolay gibi görülür, yard davulun sesi uzaktan hoş gelir)" anlamina gelen bir beytinde şöyle kullanmıştır:

Bahr-i 'ışk içre olan 'âşıka pend ey zâhid
Karadan alet onarmak gibidiir gen yakadan

Âgehî k. 17.b.

Rahîmî'de aynı tabiri "Karadan âlet onramak kolay olsa da gam denizinin dalgıçları cana salinsin(dalsin)" anlamına gelen bir beytinde şöyle kullanmıştır:

Asândur egerçi karadan diet onarmak
Deryâ-yı gamun gavtaları câna salınsun

RDAM g.254/9

Yahya Bey ise bu tabiri "Gönül gemisine sıkıntı rüzgân erdiğinde karadan âlet onarmak sana fayda vermez" anlamina gelen bir beytinde şöyle kullanmıştır:

Karadan âlet onarmak sana assi itmez
Keştî-i cism-i zaâfe ki ire bâd-ı mihen

YBDÇ k.33/3

Necâtî Bey'de aym tabiri " Gönlüm bir gemi yüzünün güzelliği ise ona kati bir denizdir. O biyik ve ben ona (gönül gemime) karadan âlet onanr" anlamina gelen bir beytinde şöyle kullanmıştır:

Gönlüm sefine katı denizdür cemâl ana
Karadan diet onarur ol halt u hâl ana

NBMKg.11/1

Âşık Çelebi'de aynı tabiri "Gönül can gemisini aşk denizine salıp şimdide zülf sahiline çıkarak karadan âlet onanr."anlamına gelen bir beytinde şöyle kullanmıştır:

Keştî-i cânı salup deryâ-yı 'ışka şimdi dil Sâhil-i
zülfe çıkup âlet onarur karadan

AÇDFK g.60/2

Rîş agardı karadan âlet onarmak-dur işün Basdı
düşmen gemini ey dil, uyursun dahı sen

'Işkî k. 9.b.

KARINTI

Akıntılann, anafor sularına kanşmasından ve rüzgânn yüksek dağlara çarpmasından meydana gelen çevrintidir.

Nitekim Âgehî bu tabiri " Rüzgâr ters döndü başıma türlü belalar geldi; yine bir baştan bir kıçtan anaforlar oluşmaya başladı" anlamına gelen bir beytinde şöyle kullanmıştır:

Rüzgâr oldı muhâlif başuma üşdi belâ
Başladı geldi karıntı yine baştan kıçtan

Âgehîk. ll.b.

Gubârî de aynı tabiri " Rüzgâr ters esiyor göncük de elden gitti, (deniz) dalgalanıp yine baştan kıçtan karıntılar(anaforlar) oluşmaya başladı" anlamına gelen bir beytinde şöyle kullanmıştır:

Rüzgâr ise muhâlif gidüp elden göncük Mevc
urub geldi karıntı yine başdan kıçdan

Gubârî k. 5.b.

KARTA

İtalyancada harita anlamındaki "karta" kelimesinin aynen kullanılmasından ibaret olup harita anlamındadır.

Nitekim Yetîm bu tabiri "(Denizde) Görünmeyen (tehlike) görünürden çoktur; haritaya bak ki kayalıklan önceden seçebilesin" anlamına gelen bir beytinde şöyle kullanmıştır:

Görünürden be, görünmez çokdur
Kartaya bak seçesin tâ hacerün

YDAAkıta.1/6

KAZI

Manası açık değildir. Türkçe kazık ifadesinden geldiği düşünülür. Bununla birlikte batılılann "lateen sail" diye abir ettikleri esasen Araplarca keşfedilen üçgen yelkenle alakalı bir tabir olsa gerektir. Beyitlerde "abli" tabiriyle birlikte kullanılagelmiş. Açıklamalarıyla birlikte Tuhfetü'l Kibar Fi Esfari'l Bihar'ı yayina hazirlayan Orhan Şayik Gökyay bu tabiri şöyle açıklamıştır: Kazıyı direk dibine basmak, "Kazı" nın anlamı Türkçe "kazık" kelimesinin değişik bir şekli mi, açık değil. Bir denizcinin bana anlattığına göre "kazı" yelkenleri hisa ve mayna etmek için üst veya alt serene yapilan halat veya tel donammi demektir.

"Kazıyı direk dibine basmak" ise yelkenlerini indirmek için yelken halatlanni serenin altındaki kazı ayağına bağlamak demektir. Burada anlatilan manevrada "kazı" abli denilen ve kısa bir direğe uzun serenle tuttunılan üç köşeli yelkenin dipçiği söylenmek istiyor sanınm. Bu manevra bir usta gemicinin denizi gözlemek için direğe bağlanarak bir ucu sonuna kadar yükseltilmiş olan serene çıkanldığı anlatılmaktadır[29].

Bu tabir Gubârî'nin Agehi'nin denizcilik terimlerinden müteşekkil meşhur kasidesine yazdığı naziresinde "Abli ve kazıyı bir et (sabitle, dengeli tut) tarn yol ilerle mancana yelkeninin hakkını vererek düzgün bir şekilde kullan" anlamında şöyle geçer:

Abliyi kazıyı bir et yüri yelken doruda
Sen hemân mancananun yelkenin onat kullan

Gubârî K.22.b.

Aynı tabir Monla Mehemmed'in Agehi kasidesine yaptığı tahmisinde bu tabir "Çaparizde koyma abliyi (engel teşkil edecek vaziyette koyma anlaminda) kazıyı kurtar" anlaminda şöyle geçer:

Paçarizde koma abliyi kazıyı kurtar

M.M.tah 12/1

KERTERİZ

Kerteriz Hakiki ve Nisbi kerteriz olmak iizere ikiye aynlir. Hakiki Kerteriz: Geminin bulunduğu mevki ile bir sahil maddesinden (fener, burun vs.) geçen doğrunun Kuzey noktasından itibaren saat istikameti yönünde 000° den 360° ye kadar ölçülen açıdır. Nisbi Kerteriz: Geminin rota hatti ile bir sahil maddesinden geçen doğrunun geminin pruvasından (geminin baş kısmı) itibaren saat istikametinde 000° den 360° ye kadar ölçülen açıdır. Hakiki kerteriz ile nisbi kerteriz arasındaki ilişkinin formülü şöyledir:

---

[29] Orhan Şaik Gökyay (1973), **Katip Çelebi; Tuhfetü'l Kibar Fi Efari'l Bihar,** Milli Eğitim Basımevi, Istanbul, s.265

HAKİKİ KERTERİZ = NİSBİ KERTERİZ + ROTA / HK=150°+127°=277° gibi...

Kerteriz tabiri yalnızca Yetîm'in bir beytinde karşımıza çıkıyor. Fakat bu beytin anlaşılabilmesi için gemi seyri ve seyir çeşitleri konusunda biraz teorik bilgi sahibi olma zarureti var.

Kerteriz it dutup akındısını
Göstere ta kılaguz rehgüzerin

YDAAkıta.l/.8

Yetîm bu beyitte sadece şairliğinin değil denizciliğinin de ne kadar iyi olduğunu göstermektedir. Zira bu beyit yalnızca birkaç denizcilik terimi bilmekle yazılabilecek türden bir beyit gibi durmuyor. Öncelikle beytin ikinci kısmında geçen "kılaguz" ifadesinin kılavuz kaptanla bir alakası yoktur. Burada kastedilen kılavuz seyridir. Kılavuz seyri en kolay anlatımla sahil boyunca yapılan bir seyir türüdür. Burada yapılacak işlem harita ve sahilin karşılaştmlarak uygun rotanın belirlenmesidir. Bunun için öncelikle geminin mevkisini kesine yakın bir şekilde bilmek gerekir. O dönem şartlan göz önüne alınınca bunun yöntemi pusula veya sekstant gibi açı ölçebileceğimiz bir seyir yardımcısıyla sahilde fener bunın gibi belirgin noktalardan kerteriz almaktır. En ideali üç belirgin noktadan açılann alınıp harita üzerine aktanlmasıdır. Bu doğrulann kesiştiği noktada "shopa" denilen küçük bir üçgen oluşur bu üçgen bizim harita üzerindeki kesine yakın mevkiimizi verir. Geriye beytin birinci kısmında geçen "akıntısını tutmak" tabiri kalıyor. Bu ise akıntının yönünün ve şiddetinin hesap edilerek gemimizi olması gereken noktadan ne kadar saptırabileceğinin hesaplanması işlemidir. Bu hesaba mevki tespiti için harcanılan sürede gemimizin aldığı yolda eklenince tam ve kesin mevkiimiz bulunmuş olur. İşte bu kılavuzlar sayesinde mevkiimizi tam olarak belirlememiz bize gitmemiz gereken rotayı bulmakta yardımcı olur.

KIYILAMAK

Bir müddet sefer eylemeyip kıyıda beklemek anlamında kullanılır. Nitekim Âşık Çelebi "kara" ve "kıyı" kelimelerini bir arada kullandığı bir beytinde gemicilerin

sefere çıkmadan önce fal baktırmalan geleneğine işaret ederek "Ey Âşık! Hattının siyahlan görünmeye başladı. Kur'an fall kara göründüğüne (yard iyi çıkmadığına) [30] göre (artik) kenarda beklemeye başla" anlarmndaki bir beytinde tabiri şöyle kullanmaktadır:

Hattınun karaları görinür oldı 'Âşık
Kıyüayı gör eyü gelmedi Kur'ân fall

AÇDFKg. 16/5

KORSAN

Genel olarak deniz eşkıyası anlamına gelen bu tabir edebî metinlerde yer yer usta denizci anlaminda kullanılmıştır. Bunun sebebi denizciliği korsanlardan öğrenmiş olmamızdır. Aynca işi denizde haydutluk etmek olan bir kişinin denizcilikteki hünerinin yüksek olması doğaldır. Kâtip Çelebi bu hususa işaret etmek için Tuhfettü'l-Kibâr'ının "Deniz ve donanma İşleriyle İlgili Korsanlara Öğütler Üzerinedir".başlıklı yedinci bölümünde ilk öğüt olarak şöyle der: "Birinci ögüt budur ki kapudan kendi korsan degil ise deniz işinde ve deniz savaşı üzerinde korsanlarla danışık edüp dinleye. Yalnız kendi bildigine gidenler çogu zaman pişman olagelmişlerdir."[3] Nitekim Âgehî bu tabiri "Korsan ol kısacası bu diinyadan uzak olmaya bak. Ey gönül! Bu hayırsız adada durma, hisa seren (sereni kaldır yelken aç, ilerle)" anlamindaki bir beytinde şöyle kullanır:

Korsan ol hâsılı diinyadan alarga olıgör
Bu hayirsuz adada durma dilâ iso seren

Âgehî k. 2O.b.

Beyitte şairin "hayırsız ada" ile kastı dünyadır. Nasil korsan diinya denizlerinin usta denizcisiyse, şair de usta bir denizci gibi bu hayırsız diinya adasindan uzaklaşmak gerektiğini vurgulamaktadır. Özetle şair gönlüne sesleniyor ve

---

[30] *Sen mâh-tâb-ı hilsne irem gibi bir gice*
Remlümde geldi tâli 'i gör iy kamer beyâz
MED, g. 129/3.
[3] Tuhf.s.235-236

masivayı terk edip bütünüyle ilahi aşka yönelmesini söylüyor. Yine Âgehî aynı tabiri bir başka beytinde "Sen diinya itiban denizinde ne kadar usta bir denizci de olsan, bu havalar (dünyaya duyulan arzular/rüzgârlar) seni yokluk girdabina düşürür" anlamına gelecek şekilde şöyle kullanmaktadır:

Bu hevâlar seni girdâb-ıfenâya düşürür Ne
kadar olur isen bahr-i şerefde korsan

Âgehî k. 32.b.

Derûnî de aym tabiri "Hakikat denizinde kaptan olanin, Hz. Nuh gibi hayat kurtanci bir usta denizci olmasi gerekir" anlamina gelen bir beytinde şöyle kullanmıştır:

Kim ki deryâ-yı hakîkatde olursa kapudân
Hazret-i Nuh-i Ned gibi gerek ol korsan

Derûnî k. 25.b.

Ayrıca Antepli Aynî de bir beytinde bu tabiri " Usta denizci (korsan), gerektiğinde yolu uzatip zikzakli bir şekilde seyretse de en zor koşullarda bile (gemisini) pupa yelken kendine yol bulur" anlarmnda şöyle kullanmıştır:

Olta ursa kec ü mec Use alarga vararak Pupa
yelken su açar bahr-i 'ademden korsan

AAMA k.4/16

Bunlann yam sira korsan kelimesi deniz eşkıyası anlamıyla da kullanilmaya devam etmektedir. Nitekim Yetîm bir beytinde bu tabiri "Korsan korsana ilişmez deyip gözcüsüz olma benden söylemesi.. ."anlamina gelecek şekilde şöyle der:

Dime ki korsara korsar varmaz
Gö'zcisü'z olma hele sana dirin

YDAAkita.1/13

Bu beyitte dikkat edilmesi gereken bir diğer husus korsan tabirini, yaygin kullanılışının dışında yalnızca Yetîm'in İtalyanca "corsaro"dan alınan "korsar" şeklinde kullanmasıdır.

Lebib de bu tabiri aynı şekilde "(Ey) Kafir, gerdaninin turuncu beni esir etti. Artik bundan sonra Portekiz korsanlan mümkün değil denize açılmaz (buna gerek kalmadı)" anlamında şöyle kullanır:

Turunç-ı gabgabun kâfir esîr etdi beni min-ba'd
Dahi çıkmaz inanmam portakalun bahre korsani

LDOK k.8/24

Ayni tabir Yahya Bey de "Ey dostum aşk denizinin de korsani var gafil olma düşman kendine kendin gibi olmaz" anlaminda şöyle geçer:

Hele gâfil yilrilme bahr-i dililn korsani var Dostum,
gendilne gendiln gibi olmaz düşmen

YBDÇk.33/11

Aynca Antepli Aynî de Ayşe Sultan'in doğumu üzerine yazdığı bir tarihte bu tabiri, Sultan II. Mahmud'u kastederek "Karada Hızır ile yoldaş olup kâfirleri bozar, denizde ise İlyas'a uyarak korsanlan batmr, boğar" anlamına gelecek şekilde şöyle kullanır:

Hızr ile hem-reh olup berde bozar küffârı
Gark ider korsani deryâda uyup Ilyâsa

AAMA tar.396/2

KÖMİ

Bir gemide forsalann başıdır. Ellerindeki kırbaç ve sisilstre düdükleriyle kürekçilere kumanda ederler. Nitekim Yetîm bu tabiri "Kömiler kırbaçlannı hazır ettiler; sanki arkası çekiçli bir baltayı ele aldılar." Anlamına gelen bir beytinde şöyle kullanmıştır:

Kırbâcın itdi sugurya kömiler
San ele aldı nacaklı teberin

YDAAkıta.1/15

Derûnî de aynı tabiri "Silistire çaldı, sabah rüzgân dump sum üfledi (esmeye başladı) yelkenci kömiye gemiyi kullanmasını söyledi" anlamina gelen bir beytinde şöyle kullanır:

Çaldı silistire sûr urdı durub bâd-ı sabâ
Bâdbânî kömiye dedi gemiyi kullan

Derûnî k. 6.b.

KUM

Büyük dalga, fırtına anlamına gelir. Nitekim Tırsî bu tabiri " Dalgayı gözetleyerek abliyi elimden bırakmam sulan(denizi) ben bilirim her zaman muradımcadır" anlamina gelen bir beytinde şöyle kullanmıştır.

Kumı gözetleyerek koymam abliyi elden
Suları ben bilürüm her zemân murâdumca

TDKYs. 168/5

Yine Tırsî aynı tabiri " Ne halat kaldı nede kürek, abliyi elinde kaçırdı(şaşmp kaldı); sonunda çaresiz kayıkçı dalgalara teslim oldu" anlamına gelen bir başka beytinde şöyle kullanmıştır:

Kalmadı göncük kürek kaçurdı elden abliyi
'Akibet bî-çâre kayıkçı uçurdı kumdan

TDKYs. 146/9

Tırsî bir başka beytinde ise "Eğer kalemin şiir denizinde sana adeta bir diimen vazifesi görseydi, nazım gemisini fırtına ve dalgalara mahkûm etmezdin" anlamina gelecek şekilde şöyle der:

Keştî-i nazmı kumdan uçurmazdun 'âdetâ
Bahir-şi'rde hâmen olaydı dümen sana

TDKYg.13/4

KUMANYA (komanya)

Gemilerde mürettebat için bulundurulan yiyecek ve içecektir. Nitekim Tırsî bir beytinde "Çekdirme(çekdiri) çekildi Bozburun'a doğru gitti. Yardım et kumanyasını (yiyeceğini) iki kat yetiştiriver" anlamına gelecek şekilde şöyle kullanmıştır;

Çekildi Bozburuna togrı gitdi çekdirme
Mededyetişdüre gör var kumanyasın iki kat

TDKY g.29/3

Âgehî de aynı tabiri bir beytinde "Eğer cennet bahçelerinde yemek yemek istersen amel-i zühd kumanyasını bolca yüklen (dünyevi zevklerden uzaklaşıp kendini ibadete ver)" anlamına gelecek şekilde şöyle kullanmıştır:

Etmek istersen eger bag-ı cinânda manca Amel
ü zühd komanyasını vafir yüklen

Âgehî k. 25.b.

'Işkî ise aynı tabiri " Ecel neftileri ömür kumanyasını bitirip bu zamanda can kaptanına (öz) yurduna doğru yönel derler." anlamına gelen bir beytinde şöyle kullanır:

Dükidüp 'ömr komanyasın ecel neftileri Cân
re 'isine şu dem kim deye kıl 'azm-i vatan

'Işkîk. 16.b.

Derûnî de aynı tabiri bir beytinde " Tabut gemisi kefenden yelken açmadan (ölmeden önce) gönle irfan kumanyasını yükleyedur." Anlamına gelecek şekilde şöyle kullanır:

Dile 'irfân komanyasım isdifede gör Açmadın
keşti-yi tâbût kefenden yelken

Derûnî k. 38.b.

KOMANYA bk. kumanya.

KÜLEG bk. "külek"

KÜLEK küleg

Bir gemi direğinin kaziklarla çevrilmiş tahta havaleli (perdeli) tepesine denir.

Nitekim Yahya Bey bu tabiri " Sen (direği) külekli gemi gibisin ey ten-perver; sakalın siyah başına halattan bir merdiven oldu" anlarmna gelen bir beytinde şöyle kullanır:

Sen kiilekli gemi gibisin eyâ ten-perver
Sakalun oldı kara başuna mirkât-i resen

YBDÇ k.33/21

Me'âlî de bu tabiri " Gözyaşı denizimde zemin gemi direği ah dumanıdır; hâle külekdir ona, şafak ta kırmızı yelken" anlamina gelen bir beytinde şöyle kullanmıştır:

Bahr-i eşkümde zemin keştî sütûnı dûd-ı âh
Hâle külekdür şafakdur kırmuzı yelken ana

MDEA g.27/4

Yine Me'âlî aynı tabiri "Bela denizinin gemisidir gönül, (kirpik) okun ona direk; sinemin yarası külegi, gömleğim de yelkenidir" anlamina gelen bir beytinde şöyle kullanmıştır:

Keşti-yi bahr-i belâdur dil okun ana direk
Dâg-i sînem külegi pîrâhenümdür yelkeni

MDEAg.121/4

LANKA

Akla ilk gelen açıklama eskiden liman olarak da kullanılan özellikle Osmanli zamaninda bostanlanyla ünlü olan Langa semtidir. Nitekim bu tabiri bu manada Tırsî'nin bazı beyitlerinde görmekteyiz[32]. Buna ek olarak tabirin İspanyolca "lancha" dan gelme ihtimali de vardir. Bu tabir Real Academia Espanyola' da şöyle geçmektedir: Lancha:...2.Embarcaciön mayor de las menores que llevan a bordo los grandes buques para su servicio: Büyük gemilerin yanlannda hizmet amaçlı olarak taşıdıklan küçük gemilerin en büyüğü
3.Bote pequeiio descubierto, con asientos para los remeros: Kürekçiler için oturma yerleri de bulunan küçük, açık bot.
4.Embarcaciön pequena para atravesar los rfos, y, en el mar, para pescar y para otros servicios: Nehirleri geçmek için ve denizde ise balik tutmakta veya diğer işlerde kullanılan küçük deniz taşıtı. Nitekim maddemize örnek olarak aldığımız Fern Mehmed'in şu beyti bu iki anlama da müsaittir.

Bir bâda düşüp zevrak-ı mey urdı karaya
Mest-i siyeh beni sâkî mül-i Lanka

FMD g. 163/5

Beyitte geçen "mül-i Lanka" ifadesi semtin adindan kinaye olarak "Langa şarabı" diye düşünülebileceği gibi ispanyolca "lancha" tabirinin bir nevi kayık olması sebebiyle "şarap kadehi" olarak da düşünülebilir.

LENGER

Gemi demirinin bir diğer adıdır. Çok zengin bir kullanim alani vardir. Gerek şekli gerek işlevi sebebiyle türlü benzetmelere konu olmuştur. Aynca tabirin yazılışında bulunan lam harfi ile gemi demirinin şeklî benzerliği ve işlevsel

---

[32]*Pek iridilr karpuzı gerçi bizilm bûstânlarun*
Mevsiminde Lankanun böyle hıyann görmişüz
TDKY g.79/10
Bâzar kovanlara taklîd idiip bu giin getiireydiim
Satardum iki sepet Lankanun hıyarum olaydı
TDKYg.207/4

özelliği de göz önüne alınarak yine içinde lam harfi bulunan başka kelimelerle tamlamalar meydana getirmek suretiyle bazı söz oyunlan da yapılmıştır.

Nitekim Yahya Bey bir beytinde bu tabiri "Dünya ilgisinin bizi alıkoyan demirinden sıynlmışız, dünya malından geçmek bize güç değil kolaydır" anlamında şöyle kullanmıştır:

Lenger-i lâm-ı ta'allukdan müperrâ olmışuz Güç
degül göçmek cihân mülkinden âsândur bize

YBDÇ g.379/4

Yine Yahya Bey aynı tabiri "Cehaletin lam harfinden demiri seni yolundan alı kor, rüzgâr gibi hareket et, kımılda, depren" anlamına gelen bir beytinde şöyle kullanmıştır:

Lenger-i lâm-ı cehâlet seni yoldan alı-kor Yel
gibi gel, harekât eyle kımıldan depren

YBDÇ k.33/5

Bâkî ise zevrakı kadehe yeşil denizi bir çimenliğe lengeri de sümbüle benzettiği bir beytinde bu tabiri " Ey sâki sür kadehi bahar yelleri esti yine, yemyeşil deniz bir çimenliğe ve lengerde sümbüle benzedi" anlamında şöyle kullanmıştır:

Sâkıyâ zevrakı sür bâd-ı bahâr esdi yine
Sebze-zâr oldı yem-i ahdar u lenger sünbül

BDSK k.24/14

Âgehî de aynı tabiri "Ey gönül ne bekleyip durusun bu ten limanında mevsimidir gayretinin lengerini al yelken aç (düş yola)" anlamına gelen bir beytinde şöyle kullanmıştır:

Ey gönül nice yatursın bu limân-ı tende
Himmetiin lengerin al mevsimidür aç yelken

Âgehîk. 19.b.

Mihri Hatun da ayni tabiri, "Aşk hevesiyle (rüzgârıyla) bu gönül yelkenini açalım, aynlık demirini çekelim(vira edelim) gami da bir kenara birakalim" anlamina gelecek şekilde şöyle kullanmıştır:

Açalum ışk hevâsıyla bu dil yelkenini Çekelüm
lenger-i hicrânı koyalum gamı da

MHD s. 164/4

'Işkî de aynı tabiri "Tasdik demirini şeriat limanına sal, varlığın devrilip (küfür) denizine batmaktan kurtulsun" anlamına gelen bir beytinde şöyle kullanmıştır:

Sala-gör lenger-i tasdîki limân-ı şer'e
Kurtıla vücûdun alavand olmakdan

'Işkîk. ll.b.

LEVEND bk. Levent

LEVENDÂNE

Levende yakışır, kabadayıvâri, gösterişli, serbest, pervasız, fütursuzca gibi anlamlanna gelir. Bu tabir birkaç farkli alanda kullanılmıştır.

<- **Destâr, Kec külâh**

Sanğın veya külahın eğri ve dağınık olmasıdır. Leventlere özgü, sebest, serserice bir tavırdır. Nitekim Yahya Bey "Aşk şarabının sarhoşu olup saçı sanğı prişan ol yürü; işsiz güçsüz sarığı eğri bir dilbere göünül ver" analmına gelen bir beytinde bu tabiri şöyle kullanmıştır:

Mest-i câm-ı 'ışk olup" âşüfte-destâr olyüri Bir
levendâne şarıklü dilber-i bî-kârı sev

YBDÇ g.361/2

Revânî ise "Bahar geldi lale rindane bir tavırla eline kadehi aldı, menekşe ise gece külahını levendane bir şekilde kıvırdı" derken bahann gelmesiyle açan laleyi kadehe, rüzgann etkisiyle bir yaprağı kıvnlan menekşeyi ise gece külahını kınp eğri giyen bir levende benzetir

Bahâr oldı yine lâle ele câm aldı rindâne
Benefşe şeb külâhını kıvırmışdur levendâne

Revânî

Lebîb de"Dün niyetin âşıklarının köyünü tahrip etmekti; O dağınık eğri büğrü sank sana pek yakışırdı" anlamına gelen bir beytinde levendâne destar tabirini şöyle kullanmıştır:

Dün karye-i 'uşşâkını tahrîb idi niyyet
Destâr-ı levendâne sana pek yaraşırdı

LDOKg. 130/3

<- **Güzel**

Nitekim Hayretî "Dilerim gönül uğnında ayaklar altında çiğneninir; sverim güzeli böyle pervasız olunca" anlamına gelen bir beytinde bu tabiri şöyle kullanmıştır:

Dilerem kim düşüben yolına pâmâl ola dil
Severem böyle levendâne olıcak güzeli

HDMÇ g.463/4

<- **Süvâr**

Nitekim Tecellî "Şairler içersinde kabadayıvari gösterişli bir atlı olduğum sürece nazım meydanımın rehberi avere gönlümdür" anlamına gelen bir beytinde bu tabiri şöyle kullanmıştır:

Şu 'arâ içre levendâne süvâr oldukca
Rehber-i arsa-i nazmum dil-i âvâremdür

TSDS kıta.6/1

<- **Şiir**

Nitekim Bâkî "Ey Bâkî şiir usulü böyle olmalıdır, hem zarif hem de pervasızca"anlamına gelen bir beytinde bu tabiri şöyle kullanır:

Bâkıyâ tarz-ı şi'r böyle gerek
Hem zarîfâne hem levendâne

BDSKg.471/7

<- **Tavır**

Nitekim Şeyhülislam Yahyâ"Ey padişahım sana bu yürüyüşünle kim karşı durabilir, gerçek o ki kendine has şaşılacak bir yürüyüş, kabadayıvari bir salınış..." anlamına gelen bir beytinde bu tabiri şöyle kullanmıştır:

Sana kim karşu turur bu yürüyüşle şâhum
Hakk bu kim turfa-reviş özge levendâne hırâm

ŞYDH g.235/4

Nev'î de aynı tabiri"Senin o kabadayıvari yüryüşün, o makbul tarzın bütün dünya halkını baştan başa sana kul etti" anlamına gelen bir beytinde şöyle kullanır:

01 levendâne reviş ol tarz-ı makbulün senün
Halk-ı dünyâyı ser-â-ser eyledi kulun senün

NDMT, g.264/1

LEVENT (ilevend, levend)

İtalyancada "levanti" "şarklı" demek olup kelime bu dilde, Venediklilerin doğusunda bulunan Arnavutluk ve Hırvatistan gibi ülke sahillerinden ele geçirip gemilerinde çalıştırdıklan kimseler için kullanılmıştır. Aynca İspanyolcada "levente" "soldado turco de marina" yard tam manasıyla Türk deniz askeri

demektir. Türkçemizde ise önceleri Akdeniz Turk korsanlanna "levend" denirdi. Bu korsanlar Osmanli donanmasına katıldıktan sonra da ayni isimle anilmaya devam ettiler. Önceleri edebiyatımızda deniz askeri, şair, rind gibi giizel anlamlarda kullamlan bu tabir Osmanli donanmasimn zamanla dağılma noktasina gelmesiyle birlikte "işsiz-güçsüz, tembel, zânî, ayyâş, fâhişe kadın ve meful erkek" gibi bir sürü menfî anlam da kazanmıştır. Sefer zamanlannda işleri sürekli savaşmak, düşman gemilerini ve sahillerini yağmalamak olan leventlerin uzun sure karada ve işsiz güçsüz kaldiklannda bazı taşkınlıklar yapmalan anlaşılır bir durum olsa gerektir. Bu şekilde düşünülünce tabirin kazandığı olumsuz anlamlara hak vermek pek de zor değildir.

<- **Deniz akeri, savaşçı**

Nigârî murabbaının bir bölümünde "levendiyiz bu denizin donanmacilanz" diyerek bu manaya açıkça şöyle işaret etmektedir:

Hamdülillâh kim bugün gâztlerüz, hâcîlerüz Mâl
u mülk ü tâc u taht-ı gebri yagmacılaruz Biz
levendiyüz bu deryânun, donanmacılaruz Çün
Sinân Paşa-yi gâzîdür bizitn serdârumuz

Nîgârî mur.8

Sehâbî de "Bazen dertli aşk vadisinin yolcusuyum, bazen de sonsuz aşk denizinin levendiyim" derken kelimeyi bu anlamıyla kullanmıştır:

Geh reh-neverd-i vâdî-i hûn-hâr-ı mihnetem
Geh bahr-i bî-kerâne-i 'ışkun levendiyem

SDCB, g.278/4

Âgehî, bu manada zikredilen ıstılahı "Aşkının rüzgân sabnmın gemisini yana devirdi (batırdı), (bu sebeple) çocuk gönlüm senin aşkının derdinden denizci(korsan) oldu" anlamına gelen bir beytinde şu şekilde kullanmıştır:

Bâd-ı ışkun alavand eyledi sabrum gemisin
îlevend oldu gönül tıflı senün derdünden

Âgehî k. 3.b.

<r Rind

Leventlerin serbest tavırlan pervasız ve fütursuz hareketleri ve belki şaraba olan düşkünlüklerinden olacak şairlerimiz zaman zaman bu leventliği rindlikle eş değer tutmuş ve bununla övünür olmuşlardır. Nitekim Yahya Bey bir beytinde rind ve leventi adeta müteradif kullanarak "Aşığı rind, levent, şarap sarhoşu, laubali bir mizaçta ve dağınık sanklı isteriz" anlamında şöyle demiştir:

'Aşıkı rind ü levend ü mest ü evgâr isterüz
Lâübâlî-meşreb ü âşüfte-destâr isterüz

YBDÇ g. 152/1

Nef'î de aynı tabiri "Sabah rüzgân şarap(aşk) sohbeti için gül bahçesine çağırarak Nef'î yi bir levent rindine çevirdi" anlamına gelecek şekilde şöyle kullanmıştır:

Sohbet-i bâde içün gülşene teklîf ederek Tab'-ı
Nefîyi de bir rind-i levend etdi sabâ

NDMA g.2/5.

Necâtî Bey de "Ey sâki bu Necâtî levendi aşk meclisinde şaraptan geçti (o) ruha can veren dudaktan geçemez" anlamına gelen bir beytinde aynı tabiri şöyle kullanmaktadır:

Sâkiyâ bezm-i mahabbetde Necâtî-i levend
Bâdeden geçdi leb-i rûh-fezâdan geçemez

NBMK g.224/7

Helâkî de aynı tabiri bir beytinde kendine seslenerek "Ey Helâkî dünyevi zevkleri terk et kendini soyutla mal mülk ve makam peşinde koşma; üstü başı yıtık yakasız

bir levend olmak şeyh olmaktan daha iyidir" anlamına gelecek şekilde şöyle kullanmıştır:

Terk ü tecrîd ol Helâkî hırka vü tâc isteme
Şeyhlıkdan yeg yakasuz bir levend olmaklıgun

HDİS g.88/5

<- **Riyâsızlık**

Levent kavramı aynı zamanda edebî metinlerde riyâdan annmanın ve dolayisiyla melâmetin sembolü haline gelmiştir. Bu bakımdan şairler zaman zaman dolaylı olarak bu tipi övünme vesilesi edinmişler ve kendilerinin de bir levend olduğu iddiasinda bulunmuşlardır. Nitekim bu durum Necâtî Bey'in bir beytinde "Levent, iflas etmiş, deli, fakir ve hakir Necâtîyim umanm hakkımda daha da beter derler" anlamına gelecek şekilde anlatılır:

Levend ü müflis ü dîvâne vüfakîr ü hakîr
Necâtîyem umaram dahı bes beter diyeler

NBMKg. 117/5

Vahîdî de bu tabiri "Gönlüm diler ki bu devirde (zamanda) hiçbir kaydım bağlantım olmasın Itlak âleminde gezen bir levent olayım" anlamına gelen bir beytinde şöyle kullanır:

Gö'nlüm diler zamânede bî-kâyd u bend olam
Itlâk âleminde gezer bir levend olam

Vahîdî

Bu beyitte bahsi geçen "Itlak âlemi" vahdet-i vücûd inanışındaki vücut mertebelerinden ilki olan "Ahadiyet (teklik) mertebesi olmalıdır. Ahmet Avni Konuk Fusûsu'l-Hikem Tercüme ve Şerhi adlı 4 ciltlik eserinde bu mertebeden söz ederken "Vücudun "ıtlak" mertebesidir. Vücut bu mertebede her türlü sıfat isim ve fiilden münezzehtir hatta "ıtlak" kaydından bile uzaktır" der. Bu mertebe muhtelif kaynaklarda "gaybu'l-guyûb" veya "lâhut âlemi" olarak da adlandmlır. Böyle düşünülünce şairin beyitte bulunduğu zamanın tüm kaydından kurtulup

lâhut âleminde tıpkı bir levent gibi dilediğince dolaşmak (belki Allah'ta yok olmak) dileğini dile getirdiği söylenebilir.

<- **Şair**

Vasfî levent tabirini "Ey padişah! Eğer gönlünün meyli levende ise Vasfîye gel, hani nerede onun gibi uslanmaz aylak bir levent" anlamına gelen bir beytinde kendisini kastederek adeta şair anlamında şöyle kullanmıştır:

Gönlünün meyli levend ise şehâ Vasfîye gel
Kanı anun gibi bir onmaduk âvâre levend

Vasfîg.10/5

<- **Rakîb**

Bakî bu tabiri "Bir sipâhî-zâdeye âşık oldum (o ise) bana kızıp rakîbi gösterir" anlamına gelen bir beytinde rakîb anlamında şöyle kullanmıştır:

'Âşık oldum bir sipâhi-zâdeye Hışm
idüp bana levendin gösterür

BDSK, g. 174/3

<- Ay

Hayâlî Bey "Feleğin ayı gece mumlarla mahallene gelmiş o levent sonunda yüz karalığıyla tutulur" anlarmna gelen bir beytinde ayın tutulması (yüzüün kararması) ile çapkınlığı dolayısıyla yüzü kara olan levent arasinda şu şeklide ilişki kurar:

Şem'lerle kûyuna gelmiş gece mâh-ıfelek
Akıbet yüz karalıgıyla tutulur ol levend

Hayâlîg. 119/4

<- **Güneş**

Haydârî bu benzetmeyi "Ey levend güneş gibi herkesle beraber olma(herkesi aydınlatıp ısıtma) kimse seni havai, dönek diye ayıplamasın" anlamına gelen bir beytinde şöyle yapmaktadır:

Sana hercâyî diyü kimsene ta 'n eylemesün Baş
koşup herkes ile olma güneş gibi levend

Haydârî

Şair bu beyitte sevgilisine seslenerek; nasil ki güneş aymm yapmaksizin herkesin üzerine doğup onları aydınlatıp ısıtıyorsa leventler de herkesle düşüp kalkmasiyla bilinir ve bu sebeple ayiplamr sen böyle davranma kimse seni ayiplamasin demek istiyor.

4r **Gözyaşı**

Âhî bu tabiri"Bir evlat bir sevgili gibi eteğimde besledim gözyaşı derler bir delikanli levendim vardi" anlamina gelen bir beytinde gözyaşı anlamında şöyle kullanmıştır:

Dâmenümde besledüm kendüm ciger gûşem gibi Eşk
derler bir delükanlu levendüm var idi

ADMKs.117/3

<r **Misk**

Levent tabiri Âhî'nin bir beytinde "misk yarin saçlarına özenir elden ele dolaşır onun gibi yüzü kara bir levet görmedim" anlamına gelecek şekilde "misk"e benzeterek şöyle demiştir:

Öykünür zülfine yârun varur elden ele misk
Görmedüm ancılayın dahı yüzi kara levend

ADMKg. 14/2

Şair beyitte levent kelimesinin ahlaksız, çapkın, fahişe kadın gibi anlamlanna gönderme yaparak levendi yüzü kara diye tabir ediyor. Miskin siyaha çalan rengiyle sevgilinin siyah saçlanna benzemeye çalıştığını fakat elden ele dolaşması sebebiyle daha çok yüzü kara bir levendi andırdığını ifade ediyor. Levent (yiiz karalığıyla), misk ve zülüf siyahlık açısından benzerlik arz ediyor.

<- **Serseri, Ahlaksiz**

Levent kelimesinin yukarıda geçen "ahlaksiz" anlamindan kaynaklansa gerek, şairler sevgiliye sürekli olarak ikazda bulunarak leventlerle birlikte olmamalan için adeta yalvanrlar. Gerek Cafer çelebi gerekse Revânî'nin aşağıdaki beyitlerinde "levend", birlikte görünmenin dahi insanın şerefine leke getireceği türden bir tip sergilenmektedir:

Cân-ı 'azîzümün getürürsin yüzine kir Baş
koşma döstıum kerem it her levend He

TCÇDg. 192/5

Lâyık mı kâkülün gibi yanunca salına
Her asılası yüzi kara onmaduk levend

RDMK g.40/3

Hatta Çâkerî, bu gibi leventlerle birlikte bulunan bir güzele, ahlakî durumu şüphe uyandırması bakımından rağbet etmemek gerektiğini ifade eder:

01 yâre Çâkerî ne gönül vir ne gör yüzin
Her lahza vara baş koşa ol bir levend He

Çâkerîg. 112/5

<- **Çapulcu, Yağmacı**

Yukanda bahsedildiği üzere donanmada işi kalmayan leventler zaman zaman Anadolu içlerinde çapulculuğa başlamışlar ve halka zor zamanlar yaşatmışlardı. Antepli Aynî'nin "Gönlümüzü yağmalayan onun cefalarla dolu bakışıdır. O şehlevent beldemizin eşkıyasıdır" anlamındaki şu beytinde "levend" ile birlikte "eşkiya" kelimesini kullanması buna ima içindir:

Yagma iden dili nigeh-i pür cefâsıdır
O şeh levend beldemizin eşkıyâsıdır

AAMA, g.49/1

Şu beyitte de sevgilinin kirpikleri, gönül ülkesini yerle bir eden leventlere benzetilmektedir. Bütün bu ifadelerin temelinde, yukanda bahsedildiği gibi donanmanın dağılmasından sonra başıboş kalan leventlerin yağmacılık etmelerinin izleri açıkça görülmektedir:

Müjgânlarunla mülk-i dili pây-mâl idüp
Verdünfenâya 'âlemi bir kaç levend He

NKD, g.325/2

<r Meful, Gidi

Nitekim Sun'î "O levent oğlanını bir gece sabaha koysam gece külahımı hilal gibi (sevinçten) göklere atardım" anlarmna gelen bir beytinde bu manaya şöyle işaret eder:

Şeb-külâhum mâh-ı nev gibi atardum göklere
Bir gice imrûza koysam ol levend oglanını

SDHYg. 175/4

Bunlann dışında levend'e dair bazı özellikler aşağıdaki gibidir: •

Âvâre dolaşır

Merâmî bu benzetmeyi "Gönlüm ister aşkının ipine bağlanayım, dünyada tıpkı işsiz güçsüz bir levent gibi olayım" anlamına gelen bir beytinde şöyle kullanmıştır:

Gönlüm diler ki rişte-i 'ışkuna bend olam
Bî-kâr olup cihânda hemân bir levend olam

Merâmî

Nihânî'nin bir beytinde de felek sevgilinin perişan saçının sevdasından dolayı sürekli dönmekte ve tıpkı bir levent gibi şehirden şehire avare bir şekilde dolaşmaktadır.

Zülfi ser-gerdânıdur yârün meger çarh-ı bülend
Kim gezer ilden ile âvâre mânend-i levend

Nihânî

Donanmanın dağılmasından sonra leventler Anadolu içlerine kadar dağılıp yağmacılıkla uğraşmışlar şair beyitte aynı zamanda bu duruma da işaret ediyor olabilir.

- **Çapkındır**

Zâtî " Ey padişah o yüzü kara (çapkın) levent her gece mahallesinde dolaşmasın sevgilinin başını ah mızrağına dikerler" anlamına gelen bir beytinde bu tabiri şöyle kullanır:

Nize-i âha dikerler mâhun iy şeh başını
Gezmesün kûyunda her şeb ol yüzi kara levend

Zâtî

Eskiden asilerin başlarını mızrağa dikip teşhir ederlerdi beyitte bu duruma işaret ediliyor olabilir.

- **Hapse girer, İdam edilir**

Bu tabir Âhî'nin bir beytinde " Gam yerinde hapis idim o padişah beni kurtardi; sanki zindandan bir levendi azat etti" anlamina gelecek şekilde şöyle geçer:

Çâh-ı gamda habs-idüm ol şeh halâs itdi beni Bir
levendi san bugün zindândan âzâd eyledi

ADMKg. 123/3

Hayretî ise bu tabiri "Ey sevgili sen padişahı sevmekle suç işlemiş oldu bu gönül levendimi saçının darağacında idam et" anlamına gelecek şekilde bir beytinde şöyle kullanmıştır:

Çek dâr-ı zülfüne deli gönlüm levendini
Sen pâdişâhı sevmek He oldı müttehem

HDMÇg.319/3

- **Hücrede kalır**

Nitekim Hayretî "O gece güzeli sevgili her gece bir üstü başı dağınık, uslanmaz, cimri levendin hücresini aydınlatır (ziyaret eder)" anlamına gelen bir beytinde bu durumu şöyle ifade eder:

Her yakasuz onmaduk cimrî levendün höcresin
Rûşen eyler her gice şem'-i şebistânum benüm

HDMÇ g.289/2

Beyitte taşkınlık eden leventlerin hücrelere konduklannı ve bazı hafif meşrep güzellerin geceleri onarlı ziyaret ettiklerini görüyoruz.

- **Kabadayıdır**

Nitekim Mesihî "Ay ile güneş gece gündüz mahallenin başını dolanır meydanı göz göre göre bir iki levent aldı" anlamına gelen bir beytinde gece gündüz birbirini takip eder şekilde gözüken ay ve güneşi adeta meydanda kabadayi gibi volta atan leventlere şu şekilde benziki levente şöyle benzetiyor:

Tolanur gice vü gündüz ser-i kûyun meh ü mihr
Aldı meydânı görün göz göre bir iki levend

MDMM, g.33/2

- **Kılık kıyafete önem vermez**

Levent kelimesi riyasizlik anlami ifade edişinden olacak Necâtî Bey " Necati eğer levent olduysan vaaz ve sarığa boyun eğme; kendini aşk meydanında şehid et ki

bir kefenin bile olmasin" anlarmna gelen bir beytinde levendi adeta kılık kıyafete önem vermeyen melamet ehli bir rinde şu şekilde benzetiyor:

Levend oldunsa baş egme Necâtî vaz' u destâra
Özün meydân-ı 'ışk içre şehîd eyle kefenden geç

NBMK g.42/7

- **Kırmızı gece külahı giyer**

Ateş-i âhumla oddan tâs urupdur başuma
Bir levendem kırmızı bir şeb-külâhum var benüm

ADMKg. 71/3

- **Kimseye** baş **eğmez**

Yir olur kuluz yir olur ercmend-i 'âlemüz Yir
olur pestiiz yir olur ser-bülend-i 'âlemüz
Kimseye baş egmezüz şâhum levend-i 'âlemüz
Câna başa kalmazuz 'âlemde Yahyâlılaruz

HDMÇmus.10/6

- **Külâhı eğridir**

Leventlerin kılık kıyafet ve davranışları ile kendilerini fark ettirdikleri anlaşılmaktadır. Meselâ Revânî'nin şu beytinden, -son devirde kabadayıların feslerini yan yatırmaları gibi- külahlarını kıvırdıklan anlaşılmaktadır:

Bahâr oldı yine lâle ele câm aldı rindâne
Benefşe şeb külâhını kıvırmışdur levendâne

Revânî

- **Mali mülkü yoktur**

Nitekim Fevrî "Aşk memleketinin levendiyim ne malim ne de mülküm var, dert etmem çünkü aşk ilmi iizerine nice türlü bilgiye sahibim" anlamina gelen bir beytinde levend kelimesini mala miilke tamah etmeyen riyasiz bir aşık olarak söyle kullanmıştır:

Levend-i milket-i 'ışkam ne mâlüm ne menâlüm var Ne
gam çünfenn-i 'ışk içre nice dürlü kemâlüm var

Fevrî

- **Pervâsızdır**

Yanuma alsam Revânî n 'ola her sîmîn-beri
Onmaduk âvâre dil gibi levendüm var-iken

Revânî

- **Yaka bağır açık gezer**

Nitekim Giritli Aziz "O levent afeti pazusunu teşhir etti galiba kölesinin katline karar verdi" anlamına gelen bir beytinde bu duruma şöyle işaret eder:

01 levend âfeti bâzûsını teşhîr itdi Varise
bendesinün katline tedbîr itdi[33]

Giritli Aziz

- **Yangına gider**

Zâtî "Gönlüme yüzünü görmek arzusu (özlemi, ateşi) düşse göz yaşlanma engel olamam; Şehre ateş düştüğünde kimse levendi durduramaz" anlamına gelen bir beytinde bu tabiri şöyle kullanmıştır:

Yaşumı yigimezin şevk-ı ruhun gelse dile
Şehre âteş düşicek kimse levendin yigimez

ZD, g.552/3

---

[33] Ahmet, Talat Onay (2000), **Eski Türk Edebiyatında Mazmunlar ve İzahı,** Akçağ Yayınları, Ankara, s.313

Eskiden karada kaldiklan siirelerde leventler yangin söndürme işini de yapiyor olmalilar ki beyitte bu konu ele alınmış. Nasıl ki şehirde yangin çıktığında leventler söndürmeye en önde gidiyorlarsa. Sevgilinin yüzünün hasretiyle gönle ateş düştüğünde gözyaşlan da aynı işi yapiyor.

LİMAN (iliman, mersâ)

Denizlerin karalara doğru; gemilerin emniyetle yatabilmelerine, fırtına veya denizlerden kaçıp bannabilmelerine elverişli girintilerine, doğal ve yapay yatak yerlerine denir. Nitekim 'lşkî bu tabiri"(ey) ten gemisi eğer ecel kaptanı üzerine doğru dümen doğrultursa (artık) hangi limana kaçarsın der" anlamına gelecek şekilde şöyle kullanmıştır:

Kangı limana kaçarsın deye mellâh-ı ecel
Fülk-i ten şöyle eger üstüne dogrulda dümen

'Işkî k. 2.b.

Aynı tabir Tırsî'nin " Biz bu rüzgârda çok fırtınalar gördük mahlasımızın kaynağıdır diye limana girdik çıktık" anlamına gelen bir beytinde şöyle geçer:

Biz bu rûzgârda çok furtunalar görmişüz Cây-i
mahlasdur diyü limana girmiş çıkmışuz

TDKY g.80/3

Liman tabirinin zaman zaman "iliman" şeklinde yazıldığı da olur. Nitekim Derûnî bu tabiri "İki gözüm sanki su alan iki kadirgaya benzer; sanırsın ki bir liman bulup kirpik kürekleri (yerine) kondu" anlamına gelecek şekilde şöyle kullanır:

Sulanur iki kadırga gibi-dür iki gözüm
Kondu müjgân-ı kürek buldı sanasın iliman

Derûnî k. 27.b.

Bu tabir aynı şekilde Âgehî'nin bir beytinde "Allahım bizi heva girdabından kurtar bize yol ver bir an once bir limana varalım" anlamına gelecek şekilde şöyle geçer:

Ya İlahî bizi girdab-ı havadan kurtar Bize
yol ver varalum bir ilimana erken

YDAAkita.1/29.

Aynca Liman anlamına gelece şekilde "mersâ" tabirinin kullanıldığı da olur. Nitekim Mahmud Nedim Paşa bu tabiri "Giiya tersane limani viraneye dönmüştü;(Şimdi) bu bayındırlığı nispetince kabiliyete haizdir" anlamina gelen bir beytinde şöyle kullanir:

Çürüklük olmuş idi gûyâ mersâ-yı tersâne Bu
abâdanlıgı nisbetle isti'âd-ı kâbildir

MNPD k.2/48

Bu tabir Âsaf Dîvânında da " Umurumda değil bu rezil dünya batarsa, beden gemisini denize saldım uluorta, yok aslı ne sahilin ne limanın, çok yüzen gördüm ben bu deryada" anlamina gelecek şekilde şöyle geçer:

Kaydımda degil batarsa dünyâ-yı denî
Saldım uluorta bahre keştî-i teni Yok ash ne
sâhilin ne de mersânın Gördüm bu denizde
çok sibâhat edeni

ADÖCrub.144

LUMBAR

Gemilerin borda ve küpeştelerine açılan dört köşe menfezlere yani delik veya ağızlara denir. Nitekim Tırsî bu tabiri bir beytinde "İki yanında delikler olmasaydı o kalyondan toplar atılmazdı/atılamazdı" anlamında şöyle kullanmıştır:

Atılmazdı o kalyonlarda toplar
Iki yanında lumbar olmayaydı

TDKYk.1/35

Yine Tırsî aynı tabiri bir başka beytinde "Ey Tırsî denizde Islam gemisini görürsen, boynunu eğ (teslim ol) ve yanina yanaşıp ağzını öp" anlamında şöyle kullanmıştır:

Zevrak-ı Islâmı deryâda görürsen Tırsîyâ
Ser-fürû eyle yanaş var yanına lumbann öp

TDKY g.21/9

Zevrak aynı zamanda kadeh demektir buradan yola çıkarak zevrak-ı İslam, şahadet şerbeti olarak yonımlanabilir. Bu dunım da zevrak-ı İslâm'ın lumbannı (ağzını) öpmek şahadet şerbetini tatmak olarak anlaşılabilir.

MANCA

İtalyanca mangia'dan gelir ve yemek anlamındadır. Nitekim Âgehî bu tabiri bir beytinde "Eğer cennet bahçelerinde yemek yemek istersen amel-i zühd kumanyasını bolca yüklen (dünyevi zevklerden uzaklaşıp kendini ibadete ver)" anlamına gelecek şekilde şöyle kullanmıştır:

Etmek istersen eger bag-ı cinânda manca
Amel ü zühd komanyasını vafir yüklen

Âgehî k. 25.b.

MANKA

Forsalann, kürek esirlerinin oturağı demek olur.

Nitekim Tırsî bu tabiri "Dilberin işkampavya gibi yatağını (bir) görseydim; biz onun için ayakları zincirli kürek esirlerinin arasına girmiş çıkmışız" anlamına gelen bir beytinde şöyle kullanır:

Dil-berün görseydüm işkampavya-âsâ yatagın
Anun-içün manka-i pây-zâna girmiş çıkmışuz

TDKY g.80/2

Âgehî de aynı tabiri bir beytinde "Dert, bela, eziyet ve zahmet canda hazır dunır; gönül oturaklan tıka basa sıkıntıyla doldu" anlamına gelecek şekilde şöyle kullanmıştır.

Cânda sugurya durur derd ü belâ renc ü 'anâ
İstifa oldu gönül mankalan mihnetten

Âgehî k. 9.b.

Derûnî de bu tabiri bir beytinde "Ölmeden önce ölelim yani huzura erelim, Daha vardiyan manka demeden önce mankayi yıkalım" anlamına gelecek şekilde şöyle kullanır:

Ölelüm ölmeden öndin edelüm ya 'ni huzur
Yıkalım mankayi manka demedin vardiyan

Derûnî k.37.b.

Eskiden gemilerde vardiyamn manka komutu ile birlikte oturaklardan biri yikilir ve açılan yerde kürekçiler karavananın etrafında halka şeklinde toplanıp yemeklerini yerlerdi.

Yine Derûnî aynı tabiri bir başka beytinde "Kişi tecrit ehli olunca levent (korsan) gibi olmalı (böylece) her köşe ona manka gibi vatan toprağı olur" anlarmna gelecek şekilde şöyle kullanır:

Ehl-i tecrid oluban kişi levendâne gerek
Ola her göşe ana manka gibi cây-i vatan

Derûnî k.44.b.

MARYOL

Hiristiyan denizci demektir.

Nitekim Derûnî bu tabiri " Aldi ansizin beni harita yüzlü bir Hiristiyan denizci, Nice zamandır gönül uzaktan uzaktan peşinde dolanır" anlarmna gelen bir beytinde şöyle kullanmıştır:

Aldı ansuz beni bir harti suratlu maryol Nice
demdür ki gönül takla urur gen yakadan

Derûnî k. 32.b.

MELLÂH bk. kaptan

NÂHUDÂ bk. kaptan

NEFTİ

Yelkenle uğraşan denizcilere denir. Nitekim Âgehî bu tabiri " Barbariçan siyah ipek kumaştan olduğundan beri yelkenci denizcileri ağlayan birer aşığa çevirdin sen" anlarmna gelen bir beytinde şöyle kullanmıştır:

Barbariçan siyeh atlasdan olaldan cânâ
Gemici neftilerin âşık-ı zâr itdün sen

Âgehî k. 4.b.

'Işkî de aynı tabiri "O zamani hatmna getir ki ecel neftileri(ecelin yelkenci gemicileri) bir araya gelir ve ömrünün ipine sanlip hisa seren derler" anlamina gelen bir beytinde şöyle kullanmıştır:

An ol eyyâmı ki cem' ola ecel neftileri
Yapışup rişte-i 'ömrüne deye isa seren

'Işkî k. 4.b.

"Hisa seren" tabiri bir tiir komuttur burada sereni kaldirmak dolayısıyla yelkenleri açmak anlamında kullanılmış. Gerçekten de yelkenci gemiciler sereni bir tiir makarali sistemle yukan kaldirmak için birlikte halata asılıp çekerler. Ecel neftileri ömür ipine sanlip hisa seren demekle gerçek vatana doğru yola çıkma zamani olduğunu söylemiş oluyorlar.

Yine 'Işkî aynı tabiri " Ecel neftileri ömür kumanyasını bitirip bu zamanda (plum am geldiğinde)can kaptanına (öz) yurduna doğru yönel derler." anlamina gelen bir beytinde şöyle kullanır:

Dükidüp 'ömr komanyasın ecel neftüeri Cân
re 'isine şu dem kim deye kıl 'azm-i vatan

'Işkîk. 16.b.

OLTA URMAK bk. volta urmak.

ORSA

Yelkenleri mümkün olduğu kadar rüzgânn estiği cihete yaklaştırarak seyretme halidir.
Aynca orsa seyirlerde geminin az düşme yapıp istediği cihette gitmeyi başarmasına orsada kazanmak veya yükselmek denir. Genellikle zıddı olan poca ile birlikte kullanılır. Nitekim Âgehî bir beytinde "Yelkenleri rüzgânn estiği yöne yaklaştırarak seyretsen çıkamazsın(yükselemezsin) aksini yapıp(geminin başını rüzgârdan açarak) rüzgân kıça (arkaya) alarak seyretsen girdaba kapılırsın, her nasıl kullanırsan kullan bu ten gemisi karaya vurur" manasında şöyle der:

Orsa varsan çıkamazsın poca gitsen girdâb
Nice kullansan atar karaya bu keşti-yi ten

Âgehî k.26.b.

'Işkî de Âgehî kasidesine yazdığı naziresinde aynı şekilde "Yelkenleri rüzgârın estiği yöne yaklaştırarak seyretsem bela dalgalan gemini çiğnetir (batmr) rüzgân kıça almak suretiyle gitmeye çalışsan bu kez de yapraktan gelen sağanak aynı şeyi yapar" anlamında şöyle der:

Çignedür orsa varursan eger emvâc-ı belâ
Saganak poca yürürsen götürür yaprakdan

'Işkî k.3.b.

Yetîm ise bu tabiri yine yakın bir tabir olan pocalamak tabiriyle birlikte kullanarak "Büyük dalgaların şûr u şerrini bilenler geri dönerler yelkenleri rüzgânn estiği yöne yaklaştırarak seyretmeye çalışarak gemilerini çiğnetmezler (batırmazlar)" anlamında şöyle der:

Pocalar orsa varup çignetmez
Anlayanlar talazun şûr u şerrin

YDAAkıta.1/3

ORSA POCA

Ilgili maddelerinde anlatıldığı gibi orsa ve poca yelken seyrinde birbirinin ziddi olan tabirlerdir. Bu tabirler birleştirilip orsa poca şeklinde kullanıldığında duruma göre sağa sola, sağda solda, ileri geri gibi anlamlara gelir.

Nitekim Tırsî bir beytinde "Benim direğim ve serenim kink olmasaydi dilediğim gibi bolca sağa sola seyrederdim" anlaminda şöyle der:

Sütûn He serenüm olmasa şikeste benilm
Giderdiim orsa poça râygân murâdumca

TDKYg. 168/7

Leylâ Hanım da bir murabbasinda bu tabiri "Yine etrafımı kol kol şeytanlar almıştır, bu gönül gemisi bir sağa bir sola şaşıp kalmıştır" anlaminda şöyle kullanır:

Kol kol yine etrâfımı şeytân alupdur
Bufülk-i dil orsa-poca şaşup da kalupdur

LHDMA mur.2/5

Antepli Aynî de aym tabiri "Sağda solda padişahlann reisiyim diye geçinse de İskender senin lutfunun denizinde kaptan olamaz" anlaminda şöyle kullanmıştır:

Bahr-i lutfunda kapûdân olamaz iskender
Geçinir orsa poca gerçi re 'îs-i şâhân

AAMA k.4/3

PAÇARİZ bk. çapariz.

PİRÂHEN bk. gönlek.

POCA

Geminin başını rüzgârdan açıp mümkün olduğunca rüzgân kıça alarak seyretme haline denir. Genellikle zıddı olan orsa ile beraber kullanılır.

Nitekim Âgehî bir beytinde "Yelkenleri rüzgânn estiği yöne yaklaştırarak seyretsen çıkamazsın(yükselemezsin) aksini yapıp(geminin başını rüzgârdan açarak) rüzgân kıça (arkaya) alarak seyretsen girdaba kapılırsın, her nasıl kullanırsan kullan bu ten gemisi karaya vurur" manasında şöyle der:

Orsa varsan çıkamazsın poca gitsen girdâb
Nice kullansan atar karaya bu keşti-yi ten

Âgehî k.26.b.

'Işkî de Âgehî kasidesine yazdığı naziresinde aynı şekilde "Yelkenleri rüzgânn estiği yöne yaklaştırarak seyretsen bela dalgaları gemini çiğnetir (batmr) rüzgân kıça almak suretiyle gitmeye çalışsan bu kez de yapraktan gelen sağanak aynı şeyi yapar" anlamında şöyle der:

Çignedür orsa varursan eger emvâc-ı belâ
Saganak poca yürürsen götürür yaprakdan

'lşkî k.3.b.

Derûnî de aynı tabiri " Rüzgân kıça alarak seyret bir parça bu dünyadan uzak ol; olur da kayalıklara rastlarsan doğru hareket et (iyi manevra yap)" anlamına gelen bir beytinde şöyle kullanır:

Poca git bir pare dünyâdan alarga olıgör
Şâyed ola ki dökündi bula onat depren

Derûnî k. 34. b.

POCALAMAK

Bir geminin rüzgâr ve denizlere karşı gidemeyip ve ilerleme imkânı göremeyip geriye dönmesi (GD) Şiirimizde geri dönmek, geri durmak ve uzaklaşmak anlamlannda kullanilir. Nitekim Monla Mehemmed, Âgehî'nin kasidesine yaptığı tahmisinde, " Dostum düşmana uyup benden geri durma (uzaklaşma)" anlamında şöyle der.

Dostum düşmene uyub pocalatma benden

M.M.tah.1/3

Bu tabir ayni tahmisin bir başka bölümünde "Zamane güzelleri nâdânlara (cahillere) uzak değil sert yüzleri sebebiyle birçok irfan sahibine yüz çevirirler (uzak dururlar)" anlarmnda şöyle geçer:

Bu zaman hubları alarga degül nâdâna
Forsa yü'zden pocalar hayli zevî'l- 'irfâna

M.M.tah.7/1-2

Burada anlaşılacağı üzere cahil kimselerin beklide istediklerine ulaşana kadar daha güler yüzlü şen şakrak kimseler olduğu irfan sahiplerinin ise taşıdıklan ilmin ağırlığıyla daha oturakli sert yüzlü kimseler olduğu anlatılıyor. Bu sebeple zamane giizelleri irfan sahiplerine uzak cahillere ise yakin duruyorlar.

Yetîm ise kasidesinin bir beytinde " Büyük dalgalann şûr u şerrini bilenler geri dönerler rüzgâr üstü ilerleyerek (gemisini) çiğnetmez, batırmazlar anlarmnda şöyle kullanır:

Pocalar orsa varup çignetmez
Anlayanlar talazun şûr u şerrin

YDAAkıta.1/3.

PORTAKAL

Portekiz anlamındadır. Nitekim Yetîm murabbasının bir bölümünde "Cebelitank Boğazı'na varıp Portekiz memleketini alalım" anlamında şöyle der:

Allah Allah deyil engine donanma salalum
Portakal memleketin Siiddeye varub alalum

YDAAmur.1/5

Lebib de ayni tabiri "(Ey) Kafir gerdanimn turuncu beni esir etti artik bundan sonra Portekiz korsanlan mümkün değil denize açılmaz(buna gerek kalmadı)" anlamında şöyle kullanır:

Turunç-ı gabgabun kâfir esir etdi beni min-ba'd
Dahi çıkmaz inanmam portakalun bahre korsânı

LDOK k.8/24

POTAÇ KIÇ

Gemiler kıç tiplerine göre de adlandinlirlar. Karpuç kıç, ayna kıç vs.Burada potaç kelimesi metateze uğramış gözüküyor aslı topaç olmalı. Yuvarlak kıçlı bir gemi ki günümüzde buna karpuz kıçlı diyoruz. Nitekim Tırsî birazda müstehçen bir edayla insan bedeni ve gemin pupasinm oval oluşu arasinda bir ilişki kuruyor.

Resim 11

Bir potaç kıçlı yar sevdim yapusı ferlidir

Sordum ardin aradum didiler ol Benderlidir

TDKY g.74/1

Gazelin devaminda da ayni tiiden insan bedeni ve gemi aksamlan arasinda ilişki kuruğu için şair bizi bu önde düşünmeye itiyor.

PULYA "Puglia"

Resim 12

İtalya'nın güney doğusunda bir bölgedir. Fatih dönemindeBu bölge deniz yoluyla ele geçirilmiş(18 Ağustosl480) hatta Gedik Ahmet Paşa Pulya Kalesine 1,5 yil yetecek kadar mühimmat depolamıştı.Bu tabir Yetîm'in murabbasında, "Akin ve yağmalarla Pulyayı viran edelim" anlamında şöyle geçer:

Nehb u gâretler He Pulyayı vîrân idelüm

YDAAmur.1/4

Yine Yetîm bu kez kasidesinde ayni tabiri " Yelkenleri fora ederek Pulya sahillerini boş bırakıp kaçarlar" anlamında şöyle kullanır.

Kaçalar tentafora eyleyilrek
Pulyanun hâlî koyup kıyüann

YDAAkita.1/10

PUSULA (pusola, pusla)

Gemilerin seyredceği yönü belirleyen ve mevki tayininde kerteriz alinan bir seyir yardımcısıdır. Nitekim Âgehi bu tabiri "Eğer aşk denizinde kaptan olduysan (sana) şevk pusulası ile sikinti dert ve gam haritası lazımdır" anlamına gelen bir beytinde şöyle kullanir:

Eger oldunsa mahabbet denizinde mellâh
Pusula şevk gerek harti gam u derd ü mihen

Âgehîk. 13.b.

Gubârî de ayni tabiri " Bir elimde pusula bir elimde harita ben bu hayret (denizinde) ilerlerken ansızın yelken göründü" anlamina gelen bir beytinde şöyle kullanmıştır:

Bir elümde pusola ve bir elimde harti Ben bu
hayretde ve nâgâh göründi yelken

Gubârî k. 6. b.

Ayni tabir Yahya Bey'in "İslam şeriatı pusulan oldu onunla amel et; (çünkü o) sana cennete giden giizel (doğru) yolu gösterir" anlamına gelen bir beytinde şöyle geçer:

Pusolan şer'-i şerîfoldı, anunla 'amel et
Gösterür menzH-i maksûda sana râh-i hasen

YBK. 8.b.

'Işkî ise aynı tabiri "Fırtına arttı gönül ve can pusulası bozuldu, ey 'Işkî yürek kandilinde yağ kalmadı" anlamina gelen bir beytinde şöyle kullanir:

Artdı fortuna, sındı dil ü cân pusolası
'Işkiyâ kalmadı kındıl-i yürekde rûgan

'Işkîk. 14. b.

Yetîm de bu tabiri "Pusulayı gözüne gözlük edindi; öyle ki deryada yol seçerim dedi" anlamina gelen bir beytinde şöyle kullanmıştır:

Puslayı gözlük edindi gözine 01
ki deryâda dedi yol seçerün

YDAAkıta.1/5

Bu tabir aynı zamanda Tırsî nin "Pusula ve diimenci olmasaydi kalyon enginde yolu bulamazdi" anlamina gelen bir beytinde şu şekilde yer almıştır:

Bulamazdı yolı enginde kalyon
Pusulayla dümen-dâr olmayaydı

TDKYk.1/36

Ayrıca Sâmî'de ayni tabiri "Bazen denizde pusulası şaştı, bela dalgalan başından aştı" anlamina gelen bir beytinde şöyle kullanmıştır:

Gâhî pusulası yemde şaşdı
Emvâc-i belâ başından aşdı

SDFSK mes.2/40

RE'İS bk. "Kaptan"

SAĞANAK

Rüzgânn yüksek dağ ve yamaçlara çarptıkça arada birdenbire şiddet göstermesi ve sert esmesi haline denir.

Nitekim 'Işkî bu tabiri bir beytinde"Yelkenleri rüzgânn estiği yöne yaklaştırarak seyretsen bela dalgalan gemini çiğnetir (batmr) rüzgân kıça almak suretiyle gitmeye çalışsan bu kez de yapraktan esen sert rüzgâr (sağanak) aynı şeyi yapar" anlamına gelecek şekilde şöyle kullanır:

Çignedür orsa varursan eger emvâc-ı belâ
Saganak poca yürürsen götürür yaprakdan

'Işkî k.3.b.

SALINDI bk. "Salıntı".

SALINTI (sahndı)

Çalkantı manasına gelir denizin dalgalı olma halidir.

Nitekim Yetîm bu tabiri bir beytinde "Kuru (rüzgârsız) dalgalı denizde gemi personeli, gözünü hiç suluğundan (sintine) alır mı?" anlamına gelecek şekilde şöyle kullanmıştır:

Kurı salındıda ehl-i keştî
Sulugından giderür mi nazann

YDAAkıta.1/20

Kuru salıntıdan kasıt denizin rüzgâr esmediği halde dalgalı olması halidir. Gel-git dalgalan veya deniz depremleri neticesinde oluşan dalgalar bunlara örnek teşkil edebilir.

Derûni de bu tabiri "Boyunun havası (endamının rüzgân) bizi salintiya (dalgalara) çiğnetti; Bu beden gemisi zülfünün gamı ile karaya oturdu" anlamına gelen bir beytinde şöyle kullanmıştır:

Bizi salintiya çignetdi havâ-yı kaddün
Karaya atdı gam-ı zülfün-ile keşti-yi ten

Derûnî k. 43.b.

Zâfî de Âgehî'nin kasidesine yaptığı tahmisin bir bölümünde aynı tabiri "Bu çaresiz gönlü sıkıntının çalkantılı denizinde koma" anlamına gelecek şekilde şöyle kullanmıştır.

Dil-i bîçâreyi salıntı-ı mihnetde koma

Zâfî tah. 11/2

SEBÂHAT (Sibâhat)

Suda yüzmek demektir. Nitekim Şeyh Galib bu tabiri "Çölde ve sahrada seyahat etmiş, deniz ve gölde yüzmüş" anlamına gelen bir beytinde şöyle kullanır:

Seyâhat eylemiş sahrâ vü çölde
Sebâhat eylemiş deryâ vü gölde

ŞGDmes. 10/14

Bu tabir Âsaf Dîvânında da " Umurumda değil bu rezil dünya batarsa, beden gemisini denize saldım uluorta, yok aslı ne sahilin ne limanın, çok yüzen gördüm ben bu deryada" anlamına gelecek şekilde şöyle geçer:

Kaydımda degil batarsa dünyâ-yı denî
Saldım uluorta bahre keştî-i teni Yok
aslı ne sâhilin ne de mersânın Gördüm
bu denizde çok sibâhat edeni

ADÖCrub.144

SEREN

Direkler üzerinde yelken açmak ve işaret kaldırmak üzere yatay olarak yerleştirilmiş çubuklara denir. Nitekim Antepli Aynî bu tabiri "Felek şafağı ve sabahin nurdan direğini kuvvet ve ululuk gemine sancak ve seren etmiş" anlamına gelen bir beytinde şöyle kullanmıştır:

Felek itmiş şafak u nûr-ı 'amûd-i subhı
Zevrak-ı satvet ü iclâline sancâg u seren

AAMA k.5/48

Yine Antepli Ayni aynı tabiri " Emel denizinde makam(itibar) gemisine seren diken elbetteki azl olup hayret girdabına düşer" anlamına gelen bir başka beytinde şöyle kullanmıştır:

Gird âb-ı hayrete düşer elbette 'azl olup
Bahr-i emelde keşti-i câha seren diken

AAMAg. 154/6

Tırsî de bu tabiri "Benim direğim ve serenim kink olmasaydi dilediğim gibi bolca sağa sola seyrederdim" anlamina gelen bir beytinde şöyle kullanmıştır:

Sütûn He serenüm olmasa şikeste benüm
Giderdüm orsa poça râygân murâdumca

TDKYg. 168/7

Yine Tırsî aynı tabiri "Rüzgâr oldukça sen asla derya sıkıntısı çekme(diye), yelken direği, göncük, kürek, hatta seren dahi var" anlamina gelen bir beytinde şöyle kullanmıştır:

Var sütûn-ı bâd-bân göncük kürek dahi seren
Bîm-i deryâ çekme aslâ rûzgâr oldukça sen

TDKYg. 144/5

Âgehi bu tabiri " Ey gönül rüzgânn kanşık oldu (uygun olmaktan çıktı fırtınaya döndü) kendini sakın, yelkeni (rüzgârla) doldur! Gemiyi çevir! Sereni indir!" anlamina gelen bir beytinde şöyle kullanmıştır:

Rüzgânn kanşık oldı hazer eyle dilâ
Üstine aldurasun tiramola mayna seren

Âgehîk. 15.b.

Yine Agehî aynı tabiri bir başka beytinde "Korsan ol özetle bu dünyadan alaraga ol (uzakta dur) bu hayırsız adada durma bekleme, hisa seren!(yelkeni aç yola çık)"anlamına gelecek şekilde şöyle kullanmışstır:

Korsan ol hâsılı dünyadan alarga olı-gör Bu
hayırsız adada durma dilâ iso seren

Âgehî k. 2O.b.

Derûnî de aynı tabiri bir beytinde "Padişahın huzunu varınca gönlüm secde etti; arzusuna ulaşıp mayna seren (sereni - yelkenleri indir) dedi" anlamina gelicek şekilde şöyle kullanmıştır:

Secde etdi varıcak şâh eşigine gönlüm
Erişüb menzil-i maksûda dedi mayna seren

Derûnî k.45.b.

'Işkî de aynı tabiri "O zamanı hatmna getir ki ecel neftileri(ecelin yelkenci gemicileri) bir araya gelir ve ömrünün ipine sanlip hisa seren derler" anlamina gelen bir beytinde şöyle kullanmıştır:

An ol eyyâmı ki cem' ola ecel neftileri
Yapışup rişte-i 'ömrüne deye isa seren

'Işkî k. 4.b.

Gubârî de bu tabiri "Sereni ve direği hepsi kink dökük, tahtası eski ve hasirdan yelkeni parça parça olmuş" anlamina gelen bir beytinde şöyle kullanmıştır:

Sereni ve diregi cümle şikeste beste
Tahtasi eski ve sad-pâre hasırdan yelken

Gubârî k.3.b.

Yine Gubârî aynı tabiri "Uygun rüzgâr çıktı pupa seyri etmek iizere sen diimenciyi yeken uzaklaştırma hema sereni kaldır (yelkenleri aç)"anlamına gelen bir beytinde şöyle kullanmıştır.

Rüzgâr oldı muvâfık, pupa âlât He sen
Yekeden irma diimenciyi hemân isa seren

Gubârîk. 21.b.

SİBÂHAT bk. "Sebâhat"

SİLİSTİRE

Savaş gemilerinde vardiyanlar tarafindan buyruk pasaportlannda ve lumbar ağzı serdümenleriyle sancak sahipleri gemi kumandanlanni selamlamakta kullamlan kemikten veya madenden yapılmış tiz ses çıkaran bir çeşit düdük.

Nitekim Derûnî bu tabiri "Silistire çaldı, sabah rüzgân dump sum iifledi (esmeye başladı) yelkenci kömiye gemiyi kullanmasını söyledi" anlamına gelen bir beytinde şöyle kullanir:

Çaldı silistire sûr urdı dumb bâd-ı sabâ
Bâdbânî kömiye dedi gemiyi kullan

Derûnî k. 6.b.

Yetîm de"Kaptan yelkenci gemicilerinin hiinerini kumanda küpeştesinden silistre düdüğüyle emir vermek suretiyle test eder" anlamina gelen bir beytinde bu tabiri şöyle kullanmıştır:

Be kamartinde silisreyle biliir
Gemiçi neftîlerinün hünerin

YDAAkıta.1/16

SUGURYA

Hazır manasındadır.

Nitekim Yetîm bu tabiri "Kömiler kırbaçlannı hazır ettiler; sanki arkası çekiçli bir baltayi ele aldilar." Anlamina gelen bir beytinde şöyle kullanmıştır:

Kırbâcın itdi sugurya kömiler
San ele aldı nacaklı teberin

YDAAkita.1/15

Âgehî de ayni tabiri bir beytinde "Dert, bela, eziyet ve zahmet canda hazir durur; gönül oturaklan tıka basa sıkıntıyla doldu" anlamına gelecek şekilde şöyle kullanmıştır.

Cânda sugurya durur derd ü belâ renc ü 'anâ
Istifa oldu gönül mankaları mihnetten

Âgehî k. 9.b.

SULUK (sulug)

Bu tabir günümüzde sintine olarak kullanılmaktadır. Sintine suyu ise gemi kaplamalanndan zamanla sızan veya ahşap terlemesi neticesinde hâsıl olup sintinede biriken sudur. Bu su miktarının artmasi tehlike arz edeceğinden zaman zaman kontrol edilip boşaltılması gerekir. Nitekim Yetîm "Kuru (rüzgârsız) dalgalı denizde gemi personeli, gözünü hiç suluğundan (sintine) alır mı?" anlamina gelen bir beytinde bu duruma şöyle işaret ediyor:

Kurı salındıda ehl-i keştî
Sulugından gideriir mi nazarin

YDAA kita.1/20

SÜDDE

Aslinda eşik anlamina gelen kelime Akdeniz'in bir nevi eşiği gibi düşünülerek Cebelitank Boğazı için kullanılmıştır.

Nitekim Yetîm murabbasının bir bölümünde "Cebelitank Boğazı'na vanp Portekiz memleketini alalim" anlarmnda şöyle der:

Allah Allah deyil engine donanma salalum
Portakal memleketin Siiddeye varub alalum

YDAAmur.1/5

SÜKKÂN bk. diimen.

ŞAYKA

Alti diiz ve enli bir çeşit savaş gemisidir.[34]

Nitekim Azmî zâde Hâletî bu tabiri "Düşmana şayka(gemisi) tabut, yelkenlerse kefen gibi oldu; görsün nasılmış bela denizinin talihsizlik dalgalan?" anlamina gelen bir beytinde şöyle kullanmıştır:

'Adûya şayka tâbût oldı yelkenler kefen gûyâ Belâ
deryâsınun görsün niceymiş mevc-i idbârı

AHBK k.9/3

Âşık Çelebi de bu tabiri "Yelkenliler ile şayka(gemisi) donat (eksiklerini tamamla sefere çıkacak hale getir) Tuna seyri et; bu çiçek denizine yelken toru nedir göster" anlamına gelen bir beytinde şöyle kullanmıştır:

Yelkenlilerle şayka tonat Tuna seyrin it Göster
bu bahr-i ahzara yelken toru nediir

AÇDFKg. 103/3

Tırsî de bu tabiri "Bir misir şaykasına bari kürekçi olsam yerimde kenef gibi pencere (lumbar) kenan olursa ne tuhaf olur" anlamina gelen bir beytinde şöyle kullanmıştır

[34] Tuhf. s.332

Bir mısır şaykasına bârî kürekçi olsam
Kenef-âsâ kenâr-ı revzen olursa ne 'aceb

TDKY g.20/7

Beyitteki alaycı üslup hemen göze çarpmaktadır şair beğenmezmiş gibi davranarak kenef gibi pencere kenannda demektedir. Oysa kürekçiler için pencere kenannda yani lumbann hemen yanında oturmak hem seyir zevki açısından giizeldir hem de kürek çekmek için daha az güç sarf edilir.

ŞURTA

Yelkene uygun Rüzgâr demektir. Bâd-ı şurta , Şurta-i tevfîk veya Bad-ı şurta-i tevfîk şeklinde tamlama olarak da kullanıldığı gibi yalnızca tevfîk şekli de görülür. NitekipLebîb bu tabiri "Gemi ki yelkene uygun rüzgâr bulmaya görsün kaptanı Nuh(as) bile olsa güvenilir yerde değildir" anlamına gelen bir beytinde şöyle der:

Keştî ki bâd-ı şurta-i tevfîk bulmaya Nûh olsa
nâhudâsı degül câ-yı mu 'temed

LDOK, g. 22/3

Mezâkî de aynı tabiri "Her ne kadar rüzgâr yelkene uygun da olsa sen yine de bu dünyada sakın rüzgâra karşı gafil olma" anlamına gelen bir beytinde şöyle kullanır:

Ne denlü olsa vezân bâd-ı şurta-i tevfîk
Felekde olma sakın rûzgârdan gâfil

MDAM g.289/2

Yine Mezâkî aynı tabiri bir başka beytinde "Eğer rüzgânm yelkene uygun olsaydı emel gemisi bugün gam sahilinde kalmazdı"anlamına gelecek şekilde şöyle kullanmıştır:

Bu gûnefülk-i emel kalmaz idi sâhil-i gamda
Eger ki şurta-i tevfîk-i rûzgârum olaydı

MDAM s.414/8

Nevres-i Kadîm de ayni tabiri "Allah(cc) gam girdabı berzahından yelkene uygun Rüzgâr estirip zaman gemisi kaptanini kurtardi" anlamina gelen bir beytinde şöyle kullanır:

Berzah-ı girdâb-ı gamdan şurta-i tevjfk esiip
Nâhudâ-yı keştî-i eyyâmı kurtardi Hudâ

NKDHA k.7/29

Aynca bu tabri Vâlî'nin Hüsn ü Dil'inde de "Ey şeyh yelkene uygun Rüzgâr gözlenmesi sartı üzerine sözleşelim" anlamina gelecek şekilde şöyle geçer:

Kavl eyleyelüm şehâ bu şarta Tâ
gözlene rûzgâr-ı şurta

VHAFKb.1358

Beyitte şart ve şurta kelimeleri birarada kullamlarak iştikak sanati icra edilmiş

Fuzûli ise bu tabiri "Ey Fuzûlî eğer bu tarîk içre (yelkene) uygun rüzgâr bana yarlik ederse gemiden (diinyadan) alakami keserim" anlamina gelen bir beytinde muhtemelen bâd-ı şurta-i tevfîk şeklindeki tamlamayi haifleterek yalmzca tevfik olarak kullanmıştır:

Ey Fuzûlî eylerim kat'-i ta'allûk barçadan Bu
tarîk içre bana tevfîk ederse yârlıg

Fuzûlî Dîvânı g. 147/7

TAKLA URMAK bk. "volta urmak".

TALAZ

Büyük dalga anlamındadır.[35] Nitekim Yetîm bir beytinde bu tabiri " Büyük dalgalann şûr u şerrini bilenler geri dönerler rüzgâr üstü ilerleyerek (gemilerini) çiğnetmez, batırmazlar anlaminda şöyle kullanır:

Pocalar orsa varup çignetmez
Anlayanlar talazun şûr u şerrin

YDAAkıta.1/3

Mostarlı Ziyâî de bu tabiri bir beytinde "Gönül muhabbetin bolluğuna susamışlıktan coştu, (sanki) Rahman'in rahmet rüzgânyla deniz dalgalandi" anlaminda şöyle kullanmıştır:

Gö'nül kim cûşa geldi teşne-i feyz-i mahabbetden
Talazlandı nesîm-i rahmet-i Rahman He deryâ

MZMGg.1/2

Yahya Bey de bir beytinde bu tabiri "Mevla'mız iman edenler topluluğunu gazaya saldı, (Allah'ın) yardım rüzgârlan bu insan denizini(topluluğunu) dalgalandirdi" anlaminda şöyle kullanmıştır:

Gazaya saldı Mevlâmuz gürûh-ı ehl-i âmânı
Talazlandurdı nusrat yelleri deryâ-yı insanı

YBDÇ k.16/1

TENTA FORA (EYLEMEK)

Tenteleri açmak; yelkenleri açmak; yelkenleri rüzgârla doldurmak anlamlanna gelir

Nitekim Âgehî bu tabiri "Aşk denizine sefer etmek için gayret et; uygun rüzgâr çıktı aç yelkenleri ilerle" anlamına gelen bir beytinde şöyle kullanmıştır:

---

[35]Krş. (Tuhfs.332)

Kulzum-i 'ışka sefer eylemege azmeyle
Rüzgâr oldı yiiri tentafora sök yelken

Âgehî k. 24.b.

Monla Mehemmed de bu tabiri tahmisinin bir bölümünde" Korkulu limandir yatma bu sularda yürü yola; seher rüzgârı kıyılan dövdü demir al, aç yelkenleri" anlamina gelecek şekilde şöyle kullanmıştır:

Korkuh mersa-durur yatma sulan yiiri yola
Kıyılar dögdi seher, al demiri, tentafora

MM. tah. 11-1/2

Yetîm de aym tabiri " Pulya sahillerini bomboş bırakıp yelkenlerini rüzgârla doldurarak kaçarlar" anlamina gelen bir beytinde şöyle kullanmıştır:

Kaçalar tentafora eyleyürek
Pulyanun hâlî koyup kıyılann

YDAAkıta.1/10

'Işkî ise bu tabiri "Kefen ten gemisine tenteleri aç dediği için gömlek yokluk iklimine dek yelken açar" anlamina gelen bir beytinde şöyle kullanmıştır:

Tentafora deye ten zevrâkına çünki kefen
'Adem iklimine dek yelken açar pîrâhen

'Işkîk. l.b.

Ayrıca Derûnî de aym tabiri "Tenteleri fora edip yelkenleri aç diyerek gel talih gemimizi engine doğru salalım bundan ne çıkar?" anlamina gelen bir beytinde şöyle kullanır:

Keşti-yi tâli 'ümüz gel salalum engine Be
deye nolsa gerek tentafora sök yelken

Derûnî k. 51 .b.

TİRAMOLA

Bu kelime İtalyanca "tiramollare" sözünden emir olup bırak, çek, gemiyi çevir demektir. Rüzgâra karşı yürümek zorunda olan geminin gerektiği kadar rüzgâra yan vermek ve böylece ilerleyebilmek için rüzgâr doğrultusuyla gemi arasinda bir açı meydana getirecek şekilde, bir iskeler bir sancak hareket etmesi.

Nitekim Âgehi bu tabiri " Ey gönül rüzgânn kanşık oldu (uygun olmaktan çıktı fırtınaya döndü) kendini sakın, yelkeni (rüzgârla) doldur! Gemiyi çevir! Sereni indir!" anlamına gelen bir beytrinde şöyle kullanmıştır:

Rüzgânn karışık oldı hazer eyle dilâ
Üstine aldurasun tiramola mayna seren

Âgehîk. 15.b.

ÜÇ **ANBARLI**

Üç Ambarli kalyon simfindan bir gemi olup kendi sınıfının en büyüğüdür yalnızca yelken ile hareket eder. Üç ambannda toplam 100-120 arasinda topu mevcuttur. Nitekim Nedîm bu tabiri bir beytinde "(Sultan III.Ahmed) üç ambarlının yapımı kendi padişahlık devrinde tamam olduğu için,büyüklük ve haşmetiyle seyrine teşrif etti. (1134)" anlamına gelecek şekilde şöyle kullanmıştır:

Zamân-ı devletinde çün tamâm oldu üç 'anbarlı
Temaşasına teşrif eyledi iclâl u haşmetle

NDMMkıta.15/3

Bu tabir aynı şiirin son beytinde de "Nedim kulu ona hiçbir bahşiş almadan tarih düşürdü; hamdolsun ki üç ambarli (kalyon) selametle suya indi" anlamında şöyle kullanılmıştır:

Nedîmâ bendesi dedi ana bir bî-bedel târîh
Bi-hamdi 'llah kim indi üç 'anbarlı selâmetle

NDMMkıta.15/9

Bu kullanım Haşmet Külliyatı'nda da "(daha önce) Hiçbir vakitte bu kadar (büyük) üç ambarlı kalyon (suya) inmemiş; önceki padişahlann hiçbiri böyle bir gemiye binmemiş" anlamında şöyle kullanıhr:

Bir vakitde böyle Üç 'Anbârlı kalyon inmemiş
Pâdişâhân-ı selefböyle gemiye binmemiş

HKHAtar. 13/24

ÜSTÜNE ALDIRMAK

Gemiyi döndürerek (tiramola) rüzgâr üstüne aldırmak suretiyle yelkenleri rüzgârla doldurmak anlamına gelen bir tabirdir.

Nitekim Âgehî bu tabiri " Ey gönül rüzgânn kanşık oldu (uygun olmaktan çıktı fırtınaya döndü) kendini sakın, yelkeni (rüzgârla) doldur! Gemiyi çevir! Sereni indir!" anlamına gelen bir beytrinde şöyle kullanmıştır:

Rüzgânn kanşık oldı hazer eyle dilâ
Üstine aldurasun tiramola mayna seren

Âgehîk. 15.b.

VARDİYAN

Bir nevi donanma çavuşudur. Kaptanın veya nöbetçi subayın gönderdikleri haberleri ve emirleri alakalı kişlire ulaştırmakla yükümlü porsun görevlisidir.

Nitekim Derûnî bu tabiri bir beytinde "Ölmeden önce ölelim yani huzura erelim, Daha vardiyan manka demeden önce mankayı yıkalım" anlamına gelecek şekilde şöyle kullanır:

Ölelüm ölmeden öndin edelüm ya 'ni huzur
Yıkalım mankayı manka demedin vardiyan

Derûnî k.37.b.

Eskiden gemilerde Vardiyamn Manka! komutu ile birlikte oturaklardan biri yikilir ve açılan yerde kürekçiler karavananın etrafında halka şeklinde toplanıp yemeklerini yerlerdi.

VOLTA URMAK (olta urmak, takla urmak)

Arzu edilen noktaya ulaşmak için muhalif rüzgâr sebebiyle farkli cihetlere gitmek suretiyle yapilan seyirdir.[36]

Nitekim Âgehî bu tabiri bir beyitnde "Sevgili yabancılarla denize gezmelere çıkar, Gönül erbabı aşık uzaktan volta vurur (çekip gitmez uzaktan sağa sola seyrederek peşinde dolanmaya devam eder)" anlamında şöyle kullanmıştır:

Yâr agyâr ile deryâya çıkar seyrâna Ehl-i dil
âşık olan volta urur gen yakadan

Âgehî k. 7.b.

Antepli Aynî de bir beytinde bu tabiri " Korsan, gerektiğinde yolu uzatıp zikzaklı bir şekilde seyretse de en zor koşullarda bile (gemisini) pupa yelken ilerletir" anlamında şöyle kullanmıştır:

Olta ursa kec ü mec Use alarga vararak Pupa
yelken su içer bahr-i 'ademden korsan

AAMA k.4/16

Derûnî de bu tabiri " Aldı ansızın beni harita yüzlü bir Hıristiyan denizci, Nice zamandır gönül uzaktan uzaktan peşinde dolanır" anlamına gelen bir beytinde şöyle kullanmıştır:

Aldı ansuz beni bir harti suratlu maryol Niçe
demdür ki gönül takla urur gen yakadan

Derûnî k. 32.b.

[36] Krş. (GD s.407)

YAPRAKDAN

Bu tabiri lugatler ya hiç kaydetmiyor yahut beyitleri açıcı tatminkar bir manaya tesadiif edilmiyor. Günümüzde "yaprak" tabiri sancaklar için kullanilan bir ölçü birimi olup genel olarak 50 cm enine 70cm boy olarak belirlenir. Bu ölçü bir yapraktır. Eskiden yelken bezleri için de kullanılırmış.[37] Birde "yapraklama" diye bir tabir vardir ki o da yelkenin orsalaması esanasında rügânnı boşaltarak kararsız bir şekilde yapraklamasına(titremesine) denir. Her iki anlamda beyitlerle örtüşmemektedir.Bu tabirin geçtiği beyitler içinde geçen diğer denizcilik tabirleri de dikkate alınarak okundunğunda (orsa, poca, pupa, sağanak gibi) yön bildirmek için kullanıldığı ve tam olarak rüzgânn geminin iskele veya sancak kıç omuzluğu diye tabir edilen yönden(sağa veya sola 45°) sert bir şekilde esmesi anlamına geldiği görülür. Rüzgânn bu şekilde esmesi tehlikeli kabul edilir.

Nitekim 'Işkî bu tabiri "Yelkenleri rüzgânn estiği yöne yaklaştırarak seyretsen bela dalgalan gemini çiğnetir (batmr) rüzgân kıça almak suretiyle gitmeye çalışsan bu kez de yapraktan esen sert rüzgâr (sağanak) aynı şeyi yapar" anlamına gelen bir beytinde şöyle kullanır:

Çignedür orsa varursan eger emvâc-ı belâ
Saganak poca yürürsen götürür yaprakdan

'lşkî k.3.b.

Yetîm de aynı tabiri "Gerçi (rüzgâr) şimdi pupadır ama (sen yine de) yapraktan sakın; ansızın gelir tehlikesini savamazsın" anlamına gelen bir beytinde şöyle kullanır:

Pupadur gerçi sakın yaprakdan
Gele nâgeh savamazsın hatarun

YDAAkıta.1/4

[37] Tuhf. s.230

Aynı tabir Âgehî'nin bir beytinde "Aşk denizine düşeli bir muhalif çember oluştu; öyle ki bela rüzgânnın yapraktan esmesinden korkuyorum" anlamina gelecek şekilde şöyle geçer:

Bahri 'ışka düşeli oldı muhalif çenber Korkum
oldur ki gele bad-ı belâ yaprakdan

Âgehi k. 13.b.

Monla Mehemmed de bu tabiri bir beytinde "Ey zahid! (rüzgâr) yapraktan esse devrilip batarsin" anlamina gelecek şekilde şöyle kullanmıştır:

Gelse yaprakdan olursın alavand ey zahid

MM tah. 17-3

Yahya Bey ise ayni tabiri bir beytinde "Sonbahar Rüzgân ansızın yapraktan esse bahçenin çiçekleri bütün donanmalannı dağıtırlar(yapraklannı dökerler)" anlamina gelecek şekilde şöyle kullanmıştır:

Nâ-gehân bâd-ı hazân gelse eger yaprakdan
Dagıdur cümle donanmasını ezhâr-ı çemen

YBK. 13.b.

YEKE

Dümen başlarına takılan ve dümeni istenilen tarafa basmaya yarayan ağaç veya demirden olan kısımdır.

Nitekim Gubâri bu tabiri " Rüzgâr uygun hale geldi dümenciyi yekeden alma sereni kaldır pupa yelken yoluna devam et" anlamina gelen bir beytinde şöyle kullanmıştır:

Rü'zgâr oldı muvâfık, pupa âlât He sen
Yekeden ırma dümenciyi hemân isa seren

Gubârîk.21.b.

Yine Gubâri aynı tabiri "Bütün alet ve vasıtalan perişan olmuş; ne kaptan var ne yeke, ne diimenci ne de diimen" anlamina gelen bir beytinde şöyle kullanmıştır:

Ne ki var âlât u esbâbı perîşân olmış
Ne re 'is ve ne yeke var ne diimenci ne diimen

Gubârî k. 4.b.

YELKEN (Bâdbân)

Direklere, çubuklara bunlara bağlı serenlere, istralyalara açılan ve satihlanna çarpan rüzgâr tesiriyle geminin seyrine vasita olan bezlere denir. Nitekim Âgehi bir beytinde Eğer yelkende rüzgâr yoksa yedeklenmiş bir halde ilerle; âşık olamasan da bari olmaya yelten anlaminda şöyle der:

Alamargayıla yiirii yogısa yel yelkende
Çünki 'âşık olımazsın hele bâri yelten

Âgehî k. 23.b.

Azmî zâde Hâletî bu tabiri "Düşmana şayka(gemisi) tabut, yelkenlerse kefen gibi oldu; görsün nasılmış bela denizinin talihsizlik dalgalan?" anlamina gelen bir beytinde şöyle kullanmıştır:

'Adûya şayka tâbût oldı yelkenler kefen gûyâ Belâ
deryâsınun görsiin niceymiş mevc-i idbân

AHBK k.9/3

Süheylî ise bu tabiri "Eğer gönül gemisi gam girdabından kurtulsun dersen yelken gibi havayla (rüzgâr, hevâ, istek, arzu) dolup göğsünü germe" anlamina gelen bir beytinde şöyle kullanmıştır:

Fülk-i dil girdâb-ı gamdan dir isen bulsun necât
Gögsüni germe hevâyile tolup yelken gibi

SDEHk.13/9

Beyitte hevâ kelimesi başka birçok beyitte olduğu gibi hava (rüzgâr) anlamını da kastedecek şekilde tevriyeli olarak kullanılmıştır. Nitekim ayni durum Yahya Bey'in "Bu dünya denizinde beden kayığın ile yelken gibi hevâna tabi olup (hevâ, hava, rüzgâr) gezme sürekli dolaşma" anlamina gelen bir beyit içinde geçerlidir:

Bahr-i cihânda zevrak-ı cism ile dâyimâ
Gezme hevâna tâbi' olup bâdbân gibi

YBDÇ mus.4-111/2

Yelkenli tekneler seyretmek için nasıl rüzgâra tabi durumunda iseler insan bedeni de zaman zaman nefsin istek ve arzulanna uyabilmektedir.

Sun'î de bu tabiri "Ey Sun'î gönül kaptanı gam gemisine çıkmak için kadehi kayık edinmiştir kendisine habâbı (hava kabarcığı) yelken" anlamına gelen bir beytinde kadehi kayığa şarabın üzerindeki hava kabarcıklannı ise yelkene benzeterek şöyle kullanmıştır:

Sun'iyâ mellâh-ı dil gam keştîsine çıkmaga
Sâgarı zevrâk idinmişdür habâbı bâdbân

SDHYs. 124/6

YELKEN AÇMAK

Yelken açmak, yola çıkmak, seyre başlamak anlamında kullanılır. Bir tür başlangıç ifade eden bu tabir şiirimizde baharın gelmesiyle çiçeklerin açmasını ifade etmek için dahi kullanılagelmiştir.

Nitekim Derûni bir beytinde bu tabiri, "Yer yer yelken açıp(filizlenip) çiçekler açtı, Gül bahçesi sanki dalgalan köpürmüş bembeyaz bir denize dönüştü" anlamında şöyle kullanmıştır:

Yer yerin yelken açub çıkdı açıldı ezhâr
Sanki deryâ-yı sefîd oldıfezâ-yı gülşen

Derûnî k. 5.b.

Mihri Hatun da aynı tabiri, "Aşk hevesiyle (rüzgânyla) bu gönül yelkenini açalım, aynlık demirini çekelim(vira edelim) gami da bir kenara bırakalım" anlamına gelecek şekilde şöyle kullanmıştır:

Açalum ışk hevâsıyla bu dil yelkenini Çekelüm
lenger-i hicrânı koyalum gamı da

MHD s. 164/4

Âgehî de aynı tabiri "Ey gönül ne bekleyip durusun bu ten limamnda mevsimidir gayretinin lengerini al yelken aç(düş yola)" anlamina gelen bir beytinde şöyle kullanmıştır:

Ey gönül nice yatursın bu limân-ı tende Himmetiin
lengerin al mevsimidür aç yelken

Âgehîk. 19.b.

Bu tabir Âsaf Dîvânında da "Hayalinin denizi yine dalga dalga oluyor, bu havada (bu halde) söz gemisine yelken açma (söze başlama, konuşma)"anlamında şöyle geçer:

Yine deryâ-yı hayâlin oluyor mevc-â-mevc
Açma keştî-i makale bu havâda yelken

ADÖC k.2/26

Antepli Aynî bu tabiri " Fikir gemisine binip hayret denizinde yelken açtım(yola çıktım); ne yaparsın ister istemez hevâ-yı 'ışka(aşk rüzgânna) uydum" anlamında şöyle kullanmıştır:

Binüp keştî-i fikre yelken açdım bahr-i hayretde
Hevâ yı 'aşka uydum her çi bâd âbâd neylersin

AAMAg. 126/4

Nigârî de bir murabbasında bu tabiri "Gaziler Allah Allah diye dünyaya seda salarak yola çıkıp her gemi deryaya doğru azmetti(yöneldi)" anlamında şöyle kullanmıştır:

Gaziler Allah Allah diye dünyaya seda salarak
Yelken açıp her gemi deryaya dogru azmetti

Nigâri mur. 2/1-2

Bu tabir aym murabbanin bir başka bölümünde ise " Yola çıkıp her gemi Anka kuşu gibi uçar" anlamında şöyle geçer:

Yelken açub her gemi pervâz eder 'Ankâ gibi

Nigârî mur. 7/1
'o"

YELKENIALTINA ALMAK

Tarama Sözlügü "himaye altına almak" anlamina gelebileceğini belirtmekle beraber, edebî metinlerde bu tabir daha ağırlıklı bir ihtimalle "esir etmek" anlami taşımaktadır. Mesela Azmî-zâde'nin "Bir yiğit Rum güzeli, âşıklannı saçına bağlayarak tamamını kendisine esir etti" anlamındaki şu beyinde geçen tabiri "onlan himayesi altına aldı" şeklinde yorumlamak mümkün değildir.

ltdi bir Rûmî güzel 'âşıklan zülfine bend
Yelkeni altına aldı cümlesin ol şeh-levend

AHBK muf./55

Nitekim Suhbetü'l-ebkâr'da "güçsüz bir şahsı kuşatıp istila ederek yelkeni altina alan" bir kimse hakkında söylenen

Şahs-ı nâçîze iden isti 'lâ
Yelkeni altina alsa meselâ

NASEmes.1305

beytinden sonra böylelerini adaletli hükümdann kahır kılıcından geçireceğinden bahsedilmektedir. Eğer bu ifade Tarama Sözlügü'nün işaret ettiği gibi "himaye

altına alma" anlamına gelecek olsa, şair neden padişahın gazaba gelip onu kahir kılıcından geçireceğinden bahsetsin?

Aynca Gani-zâde Nâdirî de "Kızıl eliyle (avuç içi, belki de kanli) eliyle (düşmanlann) yüzüne tokatlan vurarak pervasizca denizleri istila etti" anlarmna gelen bir beytinde bu tabiri şöyle kullanmaktadir:

Kızıl eliyle urur rûyına tabancalan
Ki aldı yelkeni altına bahrı bî-pervâ

Gani-zâde Nâdirî k.14/9

YELKEN DORIDA bk. "Yelken toruda"

YELKEN İĞNESİ

Yelkencilerin yelken dikmekte ve yamamakta kullandiklan iğnelere denir. Ayni zamanda yelkenlerin kenar yakalanna göz denilen delikler (matafyon) de bu suretle dikilir.

Nitekim 'Işkî bu tabiri " Yelken iğnesi gibi gözünü dünyaya dikme, o iğneyi (Hz İsa'nın cübbesinde bulunduğuna ve onun güneşten daha yukanlara çıkmasını engellediğine inanılan iğne) bilirsin ki Mesih'e utanç sebebi olmuştu" anlamına gelen bir beytinde şöyle kullanmıştır:

Yelken ignesi gibi dikme gözün dünyâya Am
bildün ki hicâb oldı Mesîhe sûzen

'Işkîk. 21. b.

YELKEN OLMAK

Akdeniz'in bir Türk gölüne döndüğü o yıllarda bizim donanmamız daha çok çekdiri nevinden gemilerden müteşekkildi. Kalyon gibi yalnız yelken gücüyle ve dolayısıyla rügara bağlı hareket eden gemiler çok tutulmazdı[38]. Çekdiri sınıfı

[38] Krş. *"Budur ki kalyon donanmayı Boğaz'dan çıkardıktan sonra dönüp taşra birlikte gitmeye, ayak bağı olmakla yaran yoktur, belki zaran vardir... Öğilt budur ki donanma denizde salt yeğni ve yüğrük ola, nereye isterse gide. Bununla kâfirler alt edilir. Zira onlann çekdiriri kalyondan*

gemilerde ise seyrin ana unsuru kürekçilerdir yelken daha çok seyre yardimci bir unsur olarak bulunur ve bu sayede denizde rüzgârdan bağımsız bir şekilde istediği yöne seyredebilir. Bu durum göz önüne alınarak şiirimizde, "yelken olmak" tabiri seyre yahut herhangi bir eylem veya harekete yardimci olmak anlaminda kullanılır. Nitekim Âgehî bir beytinde bu tabiri "Âhımın dumanı tıpkı bir direk gibi oldu bu (bastığım) zemin ise bir gemidir. Dönmekte olan felek ise ona yeni bir yelkendir" anlaminda şöyle kullanmıştır:

Dûd-ı âhum direk oldı bu zemin keştidür Bir
yeni yelken olupdur ona gerdûn-i köhen

Âgehî k. 8.b.

Yahya Bey de bir beyitinde bu tabiri "Kişi bu yokluk denizinden varlik denizine seyretmeye azmettiği zaman sikinti riizgarlan onun beden gemisine (bir nevi) yelken olur" anlaminda şöyle kullanmıştır:

Kişi deryâ-yı fenâdan ki ede 'aztn-i bakâ
Keşti-yi cüssesine yelken olur bâd-ı mihen

YBDÇ k.33/5

Antepli Aynî ise Es'ad Paşa'yı övdüğii kasidesinde atının süratini tasvir etmek amacıyla "Eğer atını bir kez suya siirse insan kolunu kanadını hayal gemisine yelken dahi etse yetişemez" anlamına gelecek şekilde şöyle der:

îremez suyına deryâya revân itse anı Olsa
da bâl ü peri fülk-i hayâle yelken

AAMA k.5/63

---

aynlup bizim donanmayla ayakdaş olamaz. Kalyonun yürümesi ise rüzgâra bağlıdır".(Tuhf. 241-242. S.)

YELKEN TORUDA (Yelken donda)

Buradaki toru (doru)[39] ifadesi doruk, zirve anlaminda olup yelkenleri tepe noktasına dek kaldmp rüzgârdan en üst düzeyde faydalanmak ve bu suretle geminin tam yol ileri seyretmesi hali için kullamlir. Nitekim Âgehî bu tabiri "Aşk denizi içinde tam yol ilerlesem bundan ne çıkra ben bir harami bakışlı yârin esiri oldum" anlamina gelen bir beytinde şöyle kullanir:

Bahr-i 'ışk içre yürüsem nola yelken doruda
Bir haramî bakıcı yâre esir oldum ben

Âgehî k.5.b.

Gubârî de bir beytinde "Abli ve kazıyı bir et (sabitle, dengeli tut) tam yol ilerle, mancana yelkeninin hakkını vererek düzgün bir şekilde kullan" anlamina gelecek şekilde şöyle der:

Abliyi kazıyı bir et, yiiri yelken donda
Sen hemân mancananûn yelkenin onat kullan

Gubârî k.22.b.

Âşık Çelebi de bu tabiri "Yelkenliler ile şayka (gemisi) donat (eksiklerini tamamla sefere çıkacak hale getir). Tuna seyrini ederek bu yeşil akarsuya yelken toru nedir göster" anlamina gelen bir beytinde şöyle kullanmıştır:

Yelkenlilerle şayka tonat Tuna seyrin it Göster
bu bahr-i ahzara yelken toru nediir

AÇDFKg. 103/3

Hayâlî Bey ise bu tabiri "Ey Padişah (rüzgânn esmesiyle bir yakası yırtılmış) menekşe Hayâlî gibi yelken toruda bir yakası yırtığa nasıl benzesin" anlamina gelen bir beytinde şu şekilde kullanir:

---

[1] Doru: Tepe, en yüksek yer, uç **Derleme Sözlüğü c.4**

Billâhi Hayâlî gibi Şâhım nice benzer
Yelken toruda bir yakası çâke benefşe

HDCKs.363/5

Bu beyitte çâk-ı girîbân olma durumu anlatılıyor. Nasıl ki gömleklerin yakası varsa yelkenlerin de köşe ve kenarlanna yaka denir: Bu yakalarda matafyon denen delikler vardır. Bu delikler sayesinde yelken yakalan bağlanmak suretiyle serene ve direğe sabitlenir. "Yelken toru" yelkenin en tepeye kaldınldığı ve dolayısıyla en fazla rüzgâr aldığı durumdur. Bu durumdayken bu yakalardaki deliklerin daha fazla yirtilmasi söz konusudur. Menekşe çiçeği de rüzgârdan etkilenip yapraklan yırtılabilen bir çiçektir. Şair bu iki durumu kıyaslıyor ve yakası yırtık olmak hususunda kendisini menekşeden üstün görüyor. Nitekim aynı mazmunu Rahîmî de "Menekşe ve giile yine bahar geldi (yapraklan açıldı) bende yelken toruda bir yakası çâk olayım" anlamina gelen bir beytinde şöyle kullanır:

Nev-bahâr irdi benefşeyle giile karşu yine Ben
de yelken torida bir yakası çâk olayum

RDAM g.205/5

ZANCA

Firsat anlamina gelmektedir. İtalyanca "cianza" dan dilimize girmiştir. Nitekim bu tabir Monla Mehemmed'in Âgehî kasidesine yazdığı tahmisinde "Hava korsani bize çatmak için firsat kollar" anlamina gelecek şekilde şöyle geçer:

Bize çatmaga hava korsani gözler zanca

M.M tah.25/1

Yetîm de aynı tabiri "Gönlünü (çekici) fırsatlarla oyalamaktansa Hakk'ın kaza ve kaderini gözle (iste)" anlamina gelen bir beytinde şöyle kullanır:

Gönlüni zanca diyii eglemedin
Gö'zle Hakkun be-kazâ vü kaderin

YDAAkıta.1/12

ZEVRAK

Zevrak kelimesi şiirimizde oldukça yaygın olarak kullanılan bir tabirdir. Sözlüklere[40] bakıldığında "zevrak" için hemen her kaynakta kayik, sandal veya küçük gemi anlamı verilmekle beraber şekil benzerliği sebebiyle şişe, testi, kadeh, külah, Mekke'de yapılan zemzem şişeşi, çiçek testisi, çiçek kadehi gibi anlamlar verildiğini de görüyoruz. Aynca zevrak kelimesiyle yapilan tamlama ve tabirlerin farkli anlamlarda da kullanıldığını görmekteyiz. Bunlar, zevrak-ı derûn (gönül), zevrak-ı sîmîn (hilal), zevrak-ı zerrin (güneş), zevrak-süvâr (kayığa binen), zevrak-keş (kayık resmi çizen), zevraklı (azametli, muhteşem) zevraku'l beled (deve), zevrak mektubu (Harem-i Şerîfde zevrak denilen testi ile hacilara zemzem dağıtan hademeye bu işinden dolayı gönderilen hediyeyi bildiren mektup) tabirleridir. Zevrak kelimesinin şiirimizdeki kullammına ilişkin bazı örnekler aşağıda sıralandığı gibidir:

<- **Âşık**

Şiirimizde aşk, uçsuz bucaksız sonu olmayan, girdap ve dalgalarla dolu bir deniz olarak hayal edilmiştir. Aşkın denizle tabir edilmesi, denizin insanda oluşturduğu sonsuzluk hissi sebebiyledir. O denizin girdap ve dalgalarla dolu oluşu ise aşkın katlanılması icap eden tehlike ve güçlüklerine işarettir. Aşk bir deniz olunca âşık da doğal olarak o denizde seyreden bir kayik olarak düşünülmüştür. Nitekim Mezâkî bir beytinde "Ey takati kalmamış âşık! Bu temkin (ağır başlılık) de neyin nesi, paramparça olmuş kayık demiri ne yapsın" diye seslenirken âşığı, parçalanmış bir kayığa, temkini de lengere (gemi demiri, çapa) benzetmektedir:

Ey 'âşık-ı bî-tâb bu temkîn ne belâdur Bir
zevrak-ı şikeste meger lengeri n'eyler

MDAM g. 124/5

[40] Şemseddin Sami Kâmûs-ı Turkî, Ferit Devellioğlu, Steingass, Persian English Dictionary

Kemal Paşa-zâde de "Aşk birdir âşık ve maşuk ise sonsuz, deniz tektir gemi ve kayık ise sayılamayacak kadar çok" derken aşkı bir denize âşık ve sevgiliyi ise o denizde seyreden gemi ve kayiklara benzetmektedir:

'Işk birdür 'âşık u ma 'şûk bî-pâyân u had
Bahr vâhiddür keştî vü zevrak bî- 'aded

Kemal Paşa-zâde

<- **Ayva tiiyleri (Hatt)**

Sevgilinin giizellik unsurlanndan biri de ayva tiiyleridir. (hatt) Nitekim Nev'i bir beytinde "(Yüzündeki) Ayva tiiyleri giizellik denizinin kayığıdır; Kıvırcık saçların da o kayığın lengeri (çapası) olmuştur" derken sevgilinin yiiz güzelliğini bir denize, yiiziindeki ayva tiiylerini o denizde seyreden (belki bu yolla güzelliği daha bir siisleyen) bir kayığa, kıvırcık saçlan da kayığın lengerine (çapasına) benzetmiştir:

Lenger olmış ana ca'd-ı sünbülün
Zevrâk-ı bahr-i letâfetdür hatun

NDMT e.245/2

<- **Beden**

İnsan bedeni belki de gönliin sığınağı olduğu için bir kayığa benzetilmiştir. Nitekim Usûlî bu benzetmeyi "Sabır demirim alındı (sabnm tükendi) tam sırasıdır benden kayığını ahımın rüzgânyla bela denizimde perişan edeyim" anlamına gelen bir beytinde şöyle kullanmıştır.

Lenger-i sabrım alındı yeridir ten zevrakın
Bâd-ı âhımla belâ bahnmda berbad eylesem

UDMİ g.90/3

Nev'i de bir beytinde gönlüne seslenerek "Sabret göniil bu riizgâr böyle (elverişsiz) esmeye devam etmez, beden gemisini ızdırap girdabına düşürme" anlamına gelecek şekilde şöyle der:

Ten zevrakın düşürme girdâb-ı ızdırâba
Sabr it gönül ki kalmaz bu rüzgâr böyle

NDMT s.446/6

Yahya Bey ise bir beytinde "Ahımın sabah rüzgânyla bu dünya denizinde seyre çıktım, beden gemime aksakaldan yelken yaptım" derken âlemi denize, ahını sabah rüzgânna, bedenini kayığa, aksakalını da yelkene benzetmiştir:

Sabâ-yı ahum He yola düşdüm bahr-i 'âlemde
Vücûdum zevrakma ak sakaldan bâdbân itdüm

YBDÇ g.262/4

<- **Çiçek tarhı**

Yemyeşil bir çimenliğin arasında kalan çiçek tarhlan şekil itibariyle kayığa benzetilmişlerdir. Nitekim Şeyh Galib Hüsn ü Aşk'ında "Yemyeşil çimenliği (sanki) bir zümrüt deniziydi; aradaki çiçek tarhıysa zebercetten bir kayık..." diyerek bu duruma şöyle işaret etmektedir:

Hızr-ı çemeni yem-i zümürred
Tarh arada zevrâk-ı zeberced

ŞGHA 652

<- **Dert**

Âşığın belirgin özelliklerinde olan dert çekmek de aşk denizinin amansız dalgalan ve girdaplan arasında seyretmeye çalışan bir kayığa benzetilmiştir. Nitekim Şeyh Galip Hüsn ü Aşk'ında "Ben dert kayığı içinde çaresiz bir haldeyim; dostlar ve sevgili de sahilde feryat etmekte" anlamına gelecek şekilde bu durumu şöyle anlatır:

Men zevrak-ı derd içinde nâ-çâr
Sâhilde figânda yâver ü yâr

ŞGHA 1799

^- **Dünya**

Kâinat bir deniz olarak düşünüldüğünde dünya da o denizde seyreden bir kayıktır. Geçici oluşu aldatıcılığı ve zalimliği sebebiyle dert ve sıkıntı yurdu olarak tabir edilen diinya ayni zamanda sonsuz ve gerçek âleme (cennet) göre daha renksiz bir yerdir. Nitekim Hayâlî Bey bir beytinde "Deniz dalgalannın rüzgâra uyduğu gibi her daim arzu ve isteklerine uyma; bu güzellikten yoksun, sönük diinya kayığına lenger (çapa)ol" anlamına gelecek şekilde şöyle der:

Bahr emvâcı gibi uyma havâya her nefes
Zevrak-ı bî-revnak-ı dünyâya yani lenger ol

HDCK g.306/2

<- **Gönül**

Aşkın insan bedeninde zuhur ettiği yer olan ve duygulann kaynağı olarak tarif edilen gönül bazen aşk denizinde yiizen, gam girdabına takılan veya dalgalann etkisiyle kırılıp batan bir kayığa bazen de kolayca kinlabilmesi sebebiyle bir şişeye benzetilmiştir. Nitekim Üsküplü İshak Çelebi "Rüzgânm bana yanmcı olsaydı gönül kayığı aşkının denizinde gam girdabına batmazdı" anlamına gelen bir beytinde gönlü gam girdabına düşen bir kayığa şu şekilde benzetmiştir:

Rûzgârum bana yâr olsa eger düşmez idi
Bahr-i 'ışkunda gönül zevrâkı girdâb-ı gama

ÜİÇD g.232/2

Bakî de "Aşk rüzgârı (hevesi, arzusu) elbette ki gönül kayığını gamın engin sulanndan sahile ulaştıran bir rüzgârdır" anlamına gelen bir beytinde gönlü şu şekilde kayığa benzetmiştir:

Dil zevrakını lücce-i gamdan hevâ-yı 'aşk
Elbette bir kenâra atar rûzgârdur

BDSKg.152/6

Kadın şairlerimizden Mihrî Hatun da bir beytinde "Ey sevgili aynlığının hasretiyle o kadar çok ağladım ki gönül kayığı nerdeyse kanlı gözyaşı denizimin içinde batacak hale geldi" diyerek gönlü yine bir kayığa şöyle benzetmiştir:

Hicründe habîbüm şu kadar aglamışam kim Dil
zevrakı kanlu yaşuma gark ola yazdı

MHD e.203/4
£>■

Şey Galib ise "Gönül kayığım (aşk denizinin dalgalanna dayanamayıp) parçalanarak sahile vurdu, nasıl kınlmasın bir şişe gibidir (bu gönül) taşlık yola düştü..." anlarmna gelen bir beytinde gönlü hem aşk denizinde parçalanan bir kayığa hem de taşlık yola düşüp kınlan bir şişeye benzetmiştir:

Yine zevrâk-ı derûnum kırılıp kenâra düşdü
Tayanır mı şîşedir bu reh-i sengsâra düşdü

ŞGDg.311/1

<r Göz

Göz de şekil benzerliği açısından kayığa benzetilir. Nitekim Bakî "Âşığın düşmanı çoktur (bu sebeple) gözyaşlan bir denize döner; gözleri denizi gözeten iki kayığa benzer" anlarmna gelen bir beytinde bu duruma şu şekilde işaret eder:

'Aşıkun düşmeni çok bahre dönüpdür yaşı İki
zevrakdur iki didesi deryâ gözedür

BDSK g.67/6

Yahya Bey de "Göz kayığım bu cihanda kanlı gözyaşı denizine batsın çünkü beni yârin aşk denizine aşina kıldı" anlarmna gelen bir beytinde aym benzetmeyi şu şekilde yaprmştır:

Göreyin kana gark olsun cihânda zevrak-ı çeşmüm
Beni deryâ-yı 'ışk-ı yâra çünkim âşinâ kıldı

YBDÇ g.451.2

Zâtî de "Ey gözüm bir kayik kirpikler ise onun kiirekleridir. Sevgilinin hayali ise girmiş gözyaşı denizimde seyretmektedir" anlarmna gelen bir beytinde gözü kayığa kirpikleri ise küreğe şöyle benzetmiştir:

Gözüm zevrakdur ey Zâtî kürekler ana kirpükler
Hayali seyr ider girmiş gözüm yaşın buhur itdüm

Zâtî

<- **Güneş**

Büyüklüğü, parlaklığı, şekli, gökyüzü denizinde seyredişi gibi sebeplerle güneş de zevrak'a benzetilmiştir. Nitekim Tâcizâde Cafer Çelebi "Her sabah vakti güneş mavi gökyüzü denizinde seyre çıksa"anlamına gelen bir beytinde güneşi her sabah mavi gökyüzü denizinde seyre çıkan altın renkli bir kayığa benzetir:

Her subh-dem ki zevrak-ı zerrîn-i âfîtâb
Deryâ-yı nîl-gûn-ı felekde ola revân

TCÇDk.5/112

Nef'î ise Sultan Murad'ı övdüğü kasidesinin bir betinde, onun kudretinin büyüklüğünü "Felek denizine temkininin gölgesi düşse, güneşin altın kayığına zerreyi çapa ederdi" anlamına gelecek şekilde şöyle ifade eder:

Düşeydi zıll-ı temkîni muhît-i çarh-ı vâlâya
Ederdi zevrak-ı zerrîn mihre zerreyi lenger

NDMA k.20/19

<r Güzellik

Aşığın sevgili uğrunda akıttığı gözyaşlan bir deniz olarak düşünüldüğünde sevgilinin güzelliği de o denizde seyreden bir kayıktır. Nitekim Nailî-i Kadîm "Ey güzellik kayığının kaptanı! (uğrunda) akan binlerce gözyaşının selinden deniz şimdi bî-kenâr oldu.(uçsuz bucaksız bir hale geldi)" anlamına gelen bir beytinde bu durama şu şekilde işaret etmektedir:

Şirişk-i dîdeden ey nâhudâ-yı zevrak-ı hüsn
Hazer hazer ki yem bî-kenâredir şimdi

NKD g.363/2

Mezâkî ise bu benzetmeyi "Gözyaşı denizimi görüp güzellik kayığına gurur yapma onun her zerreside acayip bir girdap meydana gelir." anlamına gelen bir beytinde şöyle kullanır:

Görüp bahr-i sirişküm zevrak-ı hüsne gurûr itme Anun
her katresinden bir 'aceb gird-âb olur peydâ

MDAMg.15/2

<r Hayal

Şiirimizde Âşık sevgilisine bir türlü kavuşamaz. Âşığın teselli yollanndan biri de sevgilinin vuslatı üzerine hayaller kurmaktır. Sevgilinin hayali bir kayığa benzetilir. Kayığın yeri nasıl deniz ise sevgilinin hayali de her an göz ve gönüldedir. Bu durumda gönül ve gözyaşı sahili olmayan uçsuz bucaksız bir deniz, göz ise içinden çıkılması imkânsız bir girdap olur. Nitekim Ahmed Paşa " (Sevgilinin) hayal kayığı göz ve gönlümden nasıl çıksın; deniz gönül olmuştur ona göz ise girdap" anlamına gelen bir beytinde bu duruma şöyle işaret eder:

Göz ü gönlümden nice çıksın hayâlün zevrakı
Çünkü olmışdur ana deryâ gönül gird-âb göz

AD g. 123/5

Mezâkî de "Ey sevgiliye kavuşma temennisinin hayal kayığı! Deniz saçan gözlerimin dalgalannın aşinası ol" anlamına gelen bir beytinde sevgiliye kavuşabilme hayalini bir kayığa bir kayığa şöyle benzetmiştir:

Ey zevrak-ı hayâl-i temennâ-yı vasl-ı yâr
Mevc-âşinâ-yı dîde-i deryâ-feşânum ol

MDAMg.291/2

<- **Kadeh(Sâgar, Câm, Peymâne)**

Kadeh de şekli itibariyle kayığa benzetilmiştir. Nitekim Sun'î "Ey Sun'î gönül kaptanı gam gemisine çıkmak için kadehi kayık edinmiştir kendisine habâbı (hava kabarcığı) yelken" anlamına gelen bir beytinde kadehi kayığa şöyle benzetmiştir:

Sun'iyâ mellâh-ı dil gam keştîsine çıkmaga
Sâgarı zevrâk idinmişdür habâbı bâdbân

SDHYs. 124/6

Emrî de " Ey kadeh aynlığının öldürücü içkisi bana bir şey yapamaz (çünkü) kadeh kayığını şarap denizine saldım" anlamina gelen bir beytinde kadehi kayığa şarabı da denize şöyle benzetmiştir:

Zevrak-ı peymâneyi bahr-i meye saldurdum âh
Bâde-i kattâl-i hecrün bana saldurmaz ayak

EDYS g.250/4

Bâkî de "Ey sâkî sür kadehi bahar rüzgârı esti yine; yemyeşil deniz bir çimenliğe sümbül ise lengere döndü" anlamina gelen bir beytinde kayığı kadehe, mavi denizi çimenliğe, sümbülü de lengere benzetmiştir:

Sâkıyâ zevrakı sür bâd-ı bahâr esdi yine
Sebze-zâr oldı yem-i ahdar u lenger sünbül

BDSK k.24/14

<r **Kaş**

Nitekim Nev'î "O ay gibi olan sevgili kızmız yelken takyesi giyse kaşı lutüf denizinin kayığı gibi olur" anlamina gelen bir beytinde kaşı şekil itibanyla kayığa şöyle benzetir:

Zevrak-ı bahr-i lutfolur kaşı
Geyse ol mâh kırmızı yelken

NDMT g.345/3

<r Sıdk

Doruluk temiz kalplilik, sadakat anlamlanna gelen "sidk" giinah denizinde yol olan bir yolcu için gerekli bir kayığa benzetilmiş. Nitekim Mezâkî "Ey Mezakî giinah denizinin dalgalan saf saf gelse bundan ne çıkar sen yeterki doğruluk kayığını ümit çapasına bağla" anlamına gelen bir beyitinde bu duruma şöyle işaret ediyor:

Mezâkî lenger-i ümmîde zevrak-bend-i sıdk ancak Ne
gam gelse dökülse mevc-i 'ummân-ı güneh safsaf

MDAM e.237/6

<- Şarap (mey, sâhba, bâde)

Şarap beyitlerde çoğunlukla kadehle birlikte geçer. Bazen de kadeh geçtiği beyitlerde mecaz-ı mürsel yoluyla şarap kastedilir. Bu durum göz önüne alındığında "zevrak" kelimesi aynı zamanda şarap demek olur. Şarap zevrak (kayık) olunca hasret, elem, gam da deniz olur. Nitekim Nedim "Saki bize şundan (şaraptan) bir iki yudum içire görsün hasret denizi şarapsız geçilir mi hiç?" anlamına gelen bir beytinde bu durumu şöyle anlatır:

Şundan bir iki çekdirigörsün bize sâkî
Bî-zevrak-ı sahbâ geçilir mi yem-i hasret

Nedim g. 12/2

Beyitte zevrak kelimesi hem kayık hem de kadeh anlamina gelecek şekilde kullanılmıştır. Ayrıca beyitte geçen "çekdiri görmek" tabiri ise hem "içirmek" hem de "çekdirmek" yard kiirekle ilerletmek anlamini çağnştıracak şekilde tevriyeli kullanılmış.

Gam yemeden öldük mey-i gül-reng içilse
Deryâ-yi elem zevrak-ı bâdeyle geçilse

HDCK g.349/1

Azmî-zâde Hâletî de "Mavi deniz çimenliğe dödü (bahar geldi) şimdi şarap kadehinin (kayığının) devridir; yaseminler tıpkı çapa gibi kadehlere salındı"anlamına gelen bir beytinde şarap kadehini kayığa içersine atılan yaseminleri ise çapaya şu şekilde benzetmiştir:

Zevrak-ı mey devridür oldı yem-i ahdar çemen
Saldı lengerler ana bir nice yirden yâsemen

AHBK g.663/1

<- **Tabut**

Mesîhî "O dem ki beden gemisi batıp tabut kayığını vatan eyledi"anlamına gelen bir beytinde tabutu şekil itibanyla kayığa şu şekilde benzetmiştir:

Gark olupfülk-i vücûdı ol dem
Eyledi zevrak-ı tâbûtı makarr

MDMM k.23/111-8

ZİFOZ

Aslen Rumca bir kelime olup fırtına, kasırga demektir. Bu tabir bugün hala Trabzon gibi doğu karedeniz ağızlannda denizciler arasinda kullanılmaktadır.

Nitekim Monla Mehemmed bu tabiri tahmisinde "Bela rüzgân dört bir yandan kasırga halinde geliyor." anlamına gelecek şekilde şöyle kullanmıştır:

Zifoz He geliyor dört yanadan bâd-ı belâ

M.Mtah. 15/1

Derûnî de aynı tabiri "Ey dost gamın beni girdaba saldı dedim, sözümü işiten düşman rakîb kasırga dedi (kasırga çıkardı)" anlamina gelen bir beytinde şöyle kullanmıştır:

Dedüm ey dost, beni saldı gamun girdâba
Sözüm işitdi zifoz dedi rakîb-i düşmen

Derûnîk. 41.b.

SONUÇ

Bu çalışmayla Osmanlı şiirinde geçen de geçen gemicilik tabirleri taranarak büyük ölçüde tespiti yapılmaya çalışıldı. İlk bakışta belki de deniz hayatın sert ve çetin şartlanndan da ileri gelen ve kaba saba tabirler olarak görülen gemicilik tabirlerinin edebiyatın şiir gibi ince ve naif bir dalında kullanılması akla yatkın gözükmez. Fakat Osmanlı donanmasının ve hatta Turk deniz korsanlannın o dönemlerde kazandıklan büyük başanlar göz önüne alınınca çoğu Latin ve Rumca kökenli kelimelerden müteşekkil ve denizci olmayanlarca anlaşılması zor olarak düşünülebilecek gemicilik tabirlerinin şiirimizde kullanılması ve bir dönem adeta moda haline geline o kadarda anlaşılmaz bir durum değildir. Bu tabirleri ilk kez bir usul arz ederek kullanan şairimiz girişte de belirttiğimiz gibi Yetîm'dir. Kendisi de bir bahriyeli olan Yetim'in şiirlerinde deniz ve gemicilik hayatı bu tabirleri daha sonralan kullanmaya başlayan diğer şairlerimize göre daha ön plandadır. Bu durum doğal olarak onun şiirlerini biraz anlaşılmaz kılmıştır. Nitekim çalışmamız için önemli bir yer tutan kasidesinin kimi beyitleri bize gösterdi ki Yetîm gibi bir şairi anlamak için zaman zaman gemicilik tabirlerinin manasını biliyor olmak ta yeterli değildir. Deniz ve gemicilik hayatını da az çok bilmek gerekmektedir. Bu yönüyle Yetîm bu tabirleri kullanarak şiir yazan diğer şairlerimizden ayn tutulmalıdır. Daha çok Âgehî ile birlikte başlamış gözüken bu hareket bize göstermektedir ki gemicilik tabirleriyle yazılan şiirlerimizde yanlıca deniz hayatından kesitler sunulmamış bununla birlikte sevgili, aşık aşk, tasavvuf gibi klasik Türk edebiyatının bildik konuları da işlenmiştir. Denizde kazanılan zaferler ve neticesinde meydana gelen bu eğilim toplum hayatımızda o denli etkili olmuştur ki denizcilikle alakası olmayan şairlerimiz dahi bu tabirleri kullanarak şiir söylemişlerdir. Derûnî ye ait şu beyit bu durumu oldukça güzel izah eder.

Istılâhât-ı Çiçilyanı okudum yazdum Anun
elfâz u 'ibârâtı ne-dür bilmez iken

Derûnî k. 24. b.

Çalışmamıza kaynak olarak Adreas Tietze'nin "XVI. Asır Türk Şiirinde Gemici Dili" başlığı altında yayınlanan ve toplam üç makaleden oluşan makale dizisi, bibliyografyada adlan zikredilen elli kadar divan kullanıldı. Bu kaynaklara Marmara üniversitesi Sosyal Bilimler Enstitüsü tarafından yaptınlan yirmi adet yüksek lisans tezi'nin de yardımıyla Pervane Bey Mecmuası da aynca dâhildir. Metodolojik olarak, zikredilen kaynaklar taranıp tesadüf edilen gemicilik tabirleri kullanım kolaylığı açısından alfabetik sırayla dizildi. Bu tabirlerin anlamlan denizcilikle ilgisi olmayan kimselerin de rahatlıkla anlayabilmesi açsından mümkün olduğunca sade bir Türkçe kullanılarak izah edildi. Bu gemicilik tabirlerinin açıklamalan için bibliyografyada künyeleri verilen muhtelif lügat ve eserlerden faydalanıldı. Tespit edilen her madde başı mümkün olduğunca farklı divanlardan seçilen örnek beyitlerle desteklendi. Bunların yanı sıra beyitlerde sıklıkla geçen gemi (barça, fülk, keştî, sefine), levent, levendane, zevrak gibi gemicilik tabirlerinin etrafında yapılan benzetmeler de yine beyitlerle örneklendirilerek ait olduklan madde başlannın içinde alt başlıklar halinde sunuldu. Örnek olarak seçilen her beyit öncelikle nesre çevrildi. Bununla birlikte gerekli görülen beyitlerin ayrıntılı izahat ve yorumlarla şerh edilmesi yolu tutuldu. Bunlara ek olarak bazı madde başları resim ve çizimler vasıtasıyla görsel olarak ta desteklendi.

Taranılan kaynaklarda toplam yüz bir adet gemicilik tabiri tespit edildi. Elbette gemicilik tabirleri bu yüz adet tabirden ibaret olmayıp daha fazlası mevcuttur. Bu çalışmada yalnızca şiirlerde geçen gemicilik tabirleri dikkate alınmıştır. Bununla birlikte gelecekte çalışılacak yeni divanlar da dâhil olmak üzere taranılan divan sayısı arttıkça tespit ettiğimiz tabirlere destek olacak mahiyette yeni beyitle tesadüf edilmesi ve hatta tespit edilen tabirlerden başka tabirlere de rastlanması ve dolayısıyla bu sayının artması da olasılık dâhilindedir.

BİBLİYOGRAFYA

Akkaya, Hüseyin (1995), **Nevres-i Kadim and His Turkish Divan: Textual Analysis, Critical Edit. Facs,** Harvard University, Cambridge.

Akkuş, Metin (1993), **Nef'i Divânı,** Akçağ Yayınlan, Ankara.

Aktaş, Ali (1996), "Yetîm Dîvânı", Yayımlanmamış Yüksek Lisans Tezi, Ankara Üniveristesi, Ankara.

Ambros, Edith (1982), **Candid penstrokes: The Lyrics of Me'âlî an Ottoman poet of the 16th century,** Berlin.

Arslan, Mehmet (2004), **Antepli Ayni Divanı,** Kıtabevi Yayınlan, Istanbul.

Arslan, Mehmet (2003), **Leyla Hanim Divanı,** Kıtabevi Yayınları, Istanbul.

Arslan, Mehmet (2007), **Mihri Hatun Divanı,** Amasya Valiliği Kültür Yayınları, Ankara.

Arslan, Mehmet (2002), **Şeref Hanım Divânı,** Kıtabevi Yayınları, Istanbul.

Arslan, Mehmet - Aksoyak, Ismail Hakki (1994), **Haşmeti Külliyatı: Divan, Senedü'ş-şu'arâ, Vilâdet-nâme (Sur-nâme), İntisabü'l mülk (Hab-nâme),**
Dilek Matbaası, Sivas.

Avşar, Ziya (2000), **Revânî Divanı-Tenkidli Metin,** Niğde.

Aynur, Hatice (1999), **15. yy. Şairi Çakeri ve Divanı: İnceleme Tenkitli Metin,** Scala Yayıncılık, Istanbul.

Baser, Tuğba (2004), "Pervane Beg Nazire Mecmuası (557a-580b)", Yayımlanmamış Yüksek Lisans Tezi, Marmara Üniversitesi, Istanbul.

Başpınar, Fatih (2003), "Pervane Beg Nazire Mecmuası (315a-340a) Transkripsiyonlu, Edisyon Kritikli Metin", Yayımlanmamış Yüksek Lisans Tezi, Marmara Üniversitesi, Istanbul.

Bilgin, Üzeyir (2002), "Pervane Beg Nazire Mecmuası (131a-164a) Transkripsiyonlu, Edisyon Kritikli Metin", Yayımlanmamış Yüksek Lisans Tezi, Marmara Üniversitesi, Istanbul.

Ceylan, Ömür (2003), **Asaf Divani Hanedanda Bir Asi: Damad Mahmud Celaleddin Paşa Hayatı, Edebi Kişiliği,** Akçağ Yayınlan, Ankara.

Çavuşoğlu, Mehmet (1981), **Hayreti Divani,** Istanbul Üniversitesi Edebiyat Fakültesi Yayınlan, Istanbul.

Çavuşoğlu, Mehmet (1982), **Helâki Dîvan: Tenkidli Basım,** Istanbul Üniversitesi Edebiyat Fakültesi Yayınlan, Istanbul.

Çavuşoğlu, Mehmet (1977), **Yahya Bey Divanı,** Istanbul Üniversitesi Edebiyat Fakültesi Yayınlan, Istanbul.

Çavuşoğlu, Mehmet - Tanyeri, M. Ali (1990), **Üsküplü İshak Çelebi Divanı (Tenkitli Basım),** Mimar Sinan Üniversitesi, Fen-Edebiyat Fakültesi, Istanbul.

Demirkazık, H. İbrahim (2002), "Pervane Beg Nazire Mecmuası (67b-100b) Transkripsiyonlu, Edisyon Kritikli Metin", Yayımlanmamış Yüksek Lisans Tezi, Marmara Üniversitesi, Istanbul.

Demîrî Kemâleddîn (2001), **Hayâtü'l Hayevân,** Pamuk Yayıncılık, Istanbul.

Deniz, Sebahat (2005), **Tecelli ve Divanı,** Veli Yayınlan, Istanbul.

Devellioğlu, Ferit (2004), **Osmanlıca ve Türkçe Ansiklopedik Lugat,** haz. Aydın Sami Güneyçal, 21. Baskı, Aydın Kıtabevi Yayınlan, Ankara.

Doğan, Muhammet Nur (2006), **Şeyh Galip Hüsn ü Aşk: Nesre Çeviri Notlar ve Açıklamalar,** Yelkenli Yayınevi, Istanbul.

Eren, İdris (2002), "Pervane Beg Nazire Mecmuası (291a-316a) Transkripsiyonlu, Edisyon Kritikli Metin", Yayımlanmamış Yüksek Lisans Tezi, Marmara Üniversitesi, Istanbul.

Eriinsal, Ismail E. (1983), **The Life and works of Tacizade Cafer Çelebi with a critical edition of His Divan,** Istanbul Üniversitesi Edebiyat Fakültesi Yayınlan, Istanbul.

Genç, İlhan (2000), **Esrar Dede: Tezkire-i Şua'râ-yı Mevleviyye,** Atatürk Kültür Merkezi Yayınları, Ankara.

Gökyay, Orhan Şaik (1973), **Katip Çelebi; Tuhfetü'l-kibâr fî esfâri'l-bihâr,** Milli Eğitim Basımevijstanbul.

Gökyurt, Aygül (2004), "Pervane Beg Nazire Mecmuası (603b-624b) Transkripsiyonlu, Edisyon Kritikli Metin", Yayımlanmamış Yüksek Lisans Tezi, Marmara Üniversitesi, Istanbul.

Gündoğdu, Betül (2002), "Pervane Beg Nazire Mecmuasi (30a-67b) Transkripsiyonlu, Edisyon Kritikli Metin", Yayımlanmamış Yüksek Lisans Tezi, Marmara Üniversitesi, Istanbul.

Giiler, Saim (2006), "Pervane Beg Nazire Mecmuasi (534a-557a)", Yayımlanmamış Yüksek Lisans Tezi, Marmara Üniversitesi, Istanbul.

Gürgendereli, Müberra (2002), **Hasan Ziyâ'î, Hayatı-Eserleri-Sanatı ve Divanı (İnceleme-Metin),** Kültür ve Turizm Bakanlığı Yayınlan, Ankara.

Gürçay, Lütfü (1943), **Gemici Dili,** Deniz Matbaası, Istanbul.

Göre, Zehra (2005), "Yetîmî ve Şiir Dünyası" , Selçuk Üniversitesi, Konya

Harmancı, Esat (2007), **Süheyli Divan,** Akçağ Yayınlan, Ankara.

Hançerlioğlu (Kılıç), Filiz (1988) "Âşık Çelebi Divanı", Yayımlanmamış Yüksek Lisans Tezi, Gazi Üniversitesi, Ankara.

İpekten Haluk (1990), **Naili Divanı,** Akçağ Yayınlan, Ankara.

İsen, Mustafa (1990), **Usuli Divanı,** Akçağ Yayınlan, Ankara.

Kadıoglu, İdris (2003), "Lebib-i Âmidî: Hayatı, Edebi Kişiliği, Eserleri ve Divanı'nın Tenkidli Metni",Yayımlanmamış Doktora Tezi, Dicle Üniversitesi.

Kalkışım, Muhsin (1994), **Şeyh Galib Divanı,** Akçağ Yayınlan, Ankara.

Karahan, Abdülkadir (1966), **Kanuni Sultan Süleyman Çağı Şairlerinden Figani ve Divançesi,** Istanbul.

Kaplan, Mahmut (1996), **Neşati Divanı,** Akademi Yayınlan, İzmir.

Kavruk, Hasan, **Şeyhülislam Yahya Divanı Tenkitli Metin,** MEB Yayınlan, Ankara 2001.

Kaya, Bayram Ali (2003), **The Divan of Azmi-zade Haleti: Intoroduction and Critical Edit,** Harvard University, Cambridge.

Kaya, Hasan (2002), "Pervane Beg Nazire Mecmuasi (165a-199b) Transkripsiyonlu, Edisyon Kritikli Metin", Yayımlanmamış Yüksek Lisans Tezi, Marmara Üniversitesi, Istanbul.

Keklik, Saadettin (2003), "Pervane Beg Nazire Mecmuasi (340b-368a) Transkripsiyonlu, Edisyon Kritikli Metin", Yayımlanmamış Yüksek Lisans Tezi, Marmara Üniversitesi, Istanbul.

Kılıç, Filiz (1994), "Meşa'irü'ş-Şu'ara: İnceleme - Tenkitli Metin", Yayımlanmamış Doktora Tezi, Gazi Üniversitesi, Ankara.

Kırbıyık, Mehmet (1994), "Ferrî Mehmed Hayati, Eserleri ve Dîvânının Tenkîldi Metni" Yayınlamamış Yüksek Lisans Tezi, Selçuk Üniversitesi, Konya.

Koçu, Reşad Ekrem (1947), **Türk Giyim Kuşam ve Süslenme Sözlüğü,**
Sümerbank Kültür Yayınlan, Ankara.

Köksal, M.Fatih (2003), **Yenipazarlı Vali Hüsn ü Dil: İnceleme - Tenkitli Metin,** Kıtabevi Yayınlan, Istanbul.

Kula, Ayşe (2004), "Pervane Beg Nazire Mecmuası (534a-557a)", Yayımlanmamış Yüksek Lisans Tezi, Marmara Üniversitesi, Istanbul.

Kurnaz, Cemal (1987), **Hayâlî Bey Dîvânı (Tahlili),** Kültür ve Turizm Bakanhğı Yayınlan, Ankara.

Kurnaz, Cemal - Tatçı, Mustafa (2001), **Ümmî Divan Şairleri ve Enverî Divanı,** MEB Yayınlan, Ankara.

Kurtoğlu, Orhan (2004), "Lebib Divanı: İnceleme-Tenkitli Metin-Sözlük", Yayımlanmamış Doktora Tezi, Hacettepe Üniversitesi.

Kutlar, Fatma Sabiha (1996), **Arpaemini-zade Sami Divanı,** Kendi Yayını, Ankara.

Küçük, Sabahattin (1994), **Bâkî Dîvânı,** Turk Dil Kurumu Yayınlan, Ankara.

Külekçi, Numan (1985), "Ganî-zade Nâdiri: Hayatı, Edebi Kişiliği, Eserleri, Divanı ve Şehnâme'sinin Tenkidli Metni", Yayımlanmamış Doktora Tezi, Atatürk Üniversitesi.

Kürkçüoglu, M. Akif (2003), "Mahmud Nedim Paşa Divanı: İnceleme-Transkripsiyonlu Metin-Sözlük",Yayımlanmamış Yüksek Lisans Tezi, Sakarya Üniversitesi.

Macit, Muhsin (1997), **Nedîm Divânı,** Akçağ Yayınlan, Ankara.

Mengi, Mine (1995), **Mesihi Divanı,** Atatürk Kültür Merkezi Yayınlan, Ankara.

Mermer, Ahmet (1991), **Mezâki Hayatı, Edebi Kişiliği ve Divânı'nın Tenkitli Metni,** Atatürk Kültür Merkezi Yayınlan, Ankara.

Mermer, Ahmet (1997), **Karamanlı Ayni ve Divanı,** Akçağ Yayınlan, Ankara.

Mermer, Ahmet (2004), **Kütahyalı Rahimi ve Divanı,** Sahaflar Kıtap Sarayı, Istanbul.

Nutki, Süleyman, **Kamus-ı Bahri,** Istanbul, 1917.

Onay, Ahmet Talat (2000), **Eski Türk Edebiyatında Mazmunlar ve İzahı,** Akçağ Yayınlan, Ankara.

Öztürkçü, İbrahim (2004), "Pervane Beg Nazire Mecmuası (580b-603a), Transkripsiyonlu Metin", Yayımlanmamış Yüksek Lisans Tezi, Marmara Üniversitesi, Istanbul.

Pakalın, Mehmet Zeki (1983), **Osmanh Tarih Deyimleri ve Terimleri Sözlüğü,** MEB Yayinlan, Istanbul.

Pehlivan, Mahmut (2004), "Pervane Beg Nazire Mecmuasi (439b-464a)", Yayımlanmamış Yüksek Lisans Tezi, Marmara Üniversitesi, Istanbul.

Pervane Bey Mecmuasi, Topkapı Sarayı Müzesi Bağdat Köşkü Kıtaplığı.

Saraç. M. Ali Yekta (2004), **Emri Divanı,** Eren Yayıncılık, Istanbul.

Savaşkan, Cem Bahadır (2006), "Pervane Beg Mecmua'tu'n-Nezair (261a-291a) Transkripsiyonlu, Edisyon Kritikli Metin", Yayımlanmamış Yüksek Lisans Tezi, Marmara Üniversitesi, Istanbul.

Sevinç, İbrahim (2001), "Pervane Beg Nazire Mecmuasi (la-29b) Transkripsiyonlu, Edisyon Kritikli Metin", Yayımlanmamış Yüksek Lisans Tezi, Marmara Üniversitesi, Istanbul.

Solmaz, Siileyman (1996), "Ahdi ve Gülşen-i Şua'rası", Yayımlanmamış Doktora Tezi, Gazi Üniversitesi, Ankara.

Soyer, Ismail Murat (2002), "Pervane Beg Nazire Mecmuasi (366b-391a) Transkripsiyonlu, Edisyon Kritikli Metin", Yayımlanmamış Yüksek Lisans Tezi, Marmara Üniversitesi, Istanbul.

Tarlan, Ali Nihat (1992), **Ahmet Paşa Divanı,** Akçağ Yayınevi, Ankara.

Şener, Kismet Giil (2002), "Pervane Beg Nazire Mecmuasi (392a-415b)", Yayımlanmamış Yüksek Lisans Tezi, Marmara Üniversitesi, Istanbul.

Tarlan, Ali Nihat (1992), **Hayali Divanı,** Akçağ Yayınevi, Ankara.

Tarlan, Ali Nihat (2002), **Necati Bey Divanı,** Akçağ Yayınevi, Ankara.

Tarlan, Ali Nihat (1968-1970), **Zâti Divanı,** Istanbul Üniversitesi Edebiyat Fakiiltesi Yayinlan, 2 c, Istanbul.

Taştan, Erdoğan (2001), "Pervane Beg Nazire Mecmuasi (199b-230b) Transkripsiyonlu, Edisyon Kritikli Metin", Yayımlanmamış Yüksek Lisans Tezi, Marmara Üniversitesi, Istanbul.

Tietze, Andreas (1951), "XVI. Asir Turk Şiirinde Gemici Dili; Âgehî Kasidesi ve Tahmisleri", **Tiirkiyat Mecmuasi IX,** Istanbul, s. 113-138.

Tietze, Andreas (1953), "XVI. Asir Turk Şiirinde Gemici Dili; Nigârî, Kâtibî, Yetîm" **60. Doğum Yılı Münasebetiyle Fuat Köprülü Armağanı,** DTFC
Yayinlan, Istanbul, s. 501-522.

Tietze, Andreas (1955), "XVI. Asır Turk Şiirinde Gemici Dili; Âgehî Kasidesine Nazireler" **60. Doğum Yılı Münasebetiyle Zeki Velidi Togan'a Armağan,** Istanbul, s. 451-467.

Tietze, Andreas - Henry&Renee Kahane (1988), **The Lingua Franca in the Levant; Turkish Nautical Terms in Italian and Greek Origin,** ABC Tanitim Basimevi, Istanbul.

Tulum, Mertol - Tanyeri, M. Ali (1977), **Nev'i Divani,** Istanbul Üniversitesi Edebiyat Fakültesi Yayınları, Istanbul.

Uyaniker, Nursel (2006), "Pervâne Beg Mecmuasi'mn İlk Yüz Varağında (la-100b) Halk kültürü ile İlgili Unsurlar (atasözleri-deyimler-halk inanışlan)" Yayımlanmamış Yüksek Lisans Tezi, Marmara Üniversitesi, Istanbul.

Yakar, Halil İbrahim (2002), "Gelibolulu Suni divanı ve tahlili", Yayımlanmamış Doktora Tezi, Istanbul Üniversitesi, Istanbul.

Yelten Muhammet (1999), **Nev'izade Atayi: Sohbet'ül- Ebkar,** Istanbul Üniversitesi Edebiyat Fakültesi Yayınlan, Istanbul.

Yılmaz, Kadriye (2001), "İbrahim Tırsî Divânı İnceleme-Tenkintli Metin-Sözlük", Yayımlanmamış Yüksek Lisans Tezi, Süleyman Demirel üniversitesi, Isparta.

Yılmaz, Yakup (2001),"Pervane Beg Nazire Mecmuası (99b-129a) Transkripsiyonlu, Edisyon Kritikli Metin", Yayımlanmamış Yüksek Lisans Tezi, Marmara Üniversitesi, Istanbul.

INDEX

Abli 11
Alamarga 12
Alarga 13
Alavand 14
Altunlu Fener 16
'Anbâr 17
Andire Dorya 17
Ankona 18
Apazlama 18
Bâdbân bk. Yelken 19
Barbariça 19
Barbaras bk. Barbarosa 20
Barbarosa(Barbaros) 20
Baştankara Etmek: 21
Baştarda 22
Bilaşkerme (pelaşkerme) 22
Çapariz (paçariz) 23
Ççekdiri 25
Çekdirmek 25
Çiğnetmek 26
Dil (almak- getirmek) 27
Donanma (tonanma) 28
Döküntü(dökündi) 29
Dümen (sükkân) 30
Dümenci (dümen-dâr) 32
Dümen Dutmak (doğrultmak) 33
Falya 34
Fânûs-ı hayrüddîn 34
Firkata 35
Flandra (fılandıra, filandara) 36
Fogla 37

Fonda 37
Forsa 38
Genii (barça, fülk, keştî, sefine, zevrak) 40
Göfilek (Pîrâhen) 47
Harti 48
Istılâhât-ı Çiçilya (Sicilya) 49
İlevend bk. Levent 49
İskandil (mi'yer) 49
İrgalya 50
İşkamoaviya (işkampavya) 50
Kadırga 51
Kamartin 53
Kalyeta 54
Kalyon 55
Kaptan (kapudân, korsân, mellâh, nâhudâ, re'is) 56
Kapudânbk. "Kaptan" 59
KaradanÂlet Onarmak 59
Kannü 60
Karta 61
Kazı 61
Kerteriz 62
Kıyılamak 63
Korsan 64
Kömi 66
Kum 67
Kumanya (komanya) 68
Komanyabk. kumanya 69
Küleg bk. "külek" 69
Külek küleg 69
Lanka 70
Lenger 70
Levend bk. Levent 72
Levendâne 72

Levent 74
Liman (iliman, mersâ) 86
Lumbar 87
Manca 88
Manka 88
Maryol 89
Mellâhbk. kaptan 90
Nâhudâbk. kaptan 90
Nefti 90
Olta urmak bk. volta urmak 91
Orsa 91
Orsapoca 92
Paçarizbk. çapariz 92
Pirâhenbk. gönlek 92
Poca 93
Pocalamak 94
Portakal 95
Potaçkıç 95
Pulya "Puglia" 96
Pusula: (pusola, pusla) 96
Re'is bk. "Kaptan" 98
Sağanak 98
Salındı bk. "Sahntı" 98
Salıntı (sahndı) 98
Sebâhat (Sibâhat) 99
Seren 100
Sibâhat bk. "Sebâhat" 102
Silistire 102
Sugurya 103
Suluk(sulug) 103
Südde 103
Sükkân bk. dümen 104
Şayka 104

Şurta 105
Takla urmak bk. "voltaurmak"..... 106
Talaz..... 107
Tentafora (eylemek) 107
Tiramola..... 109
Üçanbarh 109
Üstüne aldırmak..... 110
Vardiyan 110
Voltaurmak (olta urmak, takla urmak)..... I11
Yaprakdan..... 112
Yeke..... 113
Yelken (Bâdbân) 114
Yelken açmak 115
Yelkeni altina almak 117
Yelken donda bk. "Yelken toruda"..... 118
Yelken iğnesi 118
Yelken olmak 118
Yelken toruda (Yelken donda)..... 120
Zanca 120
Zevrak.....122
Zifbz 131